VISIT…

ПУЛЕМЕТЫ 12,7 мм
типа 6П49, 6П50, 6П51

Руководство по эксплуатации
6П49 00 000 РЭ

УТВЕРЖДЕН
6П49 00 000 РЭ-ЛУ

ПУЛЕМЕТЫ 12,7 мм

типа 6П49, 6П50, 6П51

Руководство по эксплуатации

6П49 00 000 РЭ

1997

СОДЕРЖАНИЕ

Руководство по применению

1 Основные сведения об изделии

1.1 Назначение 6

1.2 Основные тактико-технические характеристики 11

1.3 Технические характеристики электроспуска 6Ч37... 11

2 Меры безопасности 12

3 Подготовка пулемета к использованию по назначению

3.1 Общие указания 14

3.2 Подготовка патронов, лент, магазина для лент ... 14

3.3 Установка регулятора газового 18

3.4 Заряжание пулемета 20

4 Использование пулемета по назначению

4.1 Производство стрельбы 21

4.2 Разряжание пулемета 21

4.3 Охлаждение ствола 22

Руководство по технической эксплуатации

5 Описание пулемета

5.1 Состав изделия 23

5.2 Устройство пулемета 23

5.3 Запасные части, инструмент и принадлежности

5.3.1 Состав ЗИП 27

					А91-97	
					6П49	
18	Зам.	6П49.772	Дем	20.01.99	6П49 00 000 РЭ	
изм	л	N докум.	подп.	дата		
разраб.		Павлов		19.01.99	Пулеметы 12,7 мм типа 6П49, 6П50, 6П51 Руководство по эксплуатации	лит. О1 / л 2 / л-в ~~121~~ 122
пров.		Новиков		19.01.99		
н.бюро		Намитулин		19.01.99		
н.контр.		Данилова		19.01.99		
утв.		Курзенков		19.01.99		

612	Дем 20.01.99			
инв N подл	подп и дата	взам инв N	инв N дубл	подп и дата

5.3.2 Назначение инструмента и принадлежностей. 29

6 Описание составных частей пулемета

6.1 Ствол 30

6.2 Коробка ствольная 34

6.3 Рама затворная 37

6.4 Механизм спусковой 42

6.5 Механизм возвратный 46

6.6 Крышка коробки ствольной 49

6.7 Лоток 52

6.8 Подающий механизм 54

6.9 Механический прицел 56

6.10 Тяга перезаряжания 58

6.11 Электроспуск 60

7 Работа частей и механизмов пулемета

7.1 Положение частей и механизмов пулемета перед заряжанием 63

7.2 Работа частей и механизмов при заряжании 63

7.3 Работа частей и механизмов при стрельбе 64

8 Маркировка и пломбирование 71

9 Тара и упаковка 72

10 Текущий ремонт 74

11 Техническое обслуживание

11.1 Общие указания 78

11.2 Чистка и смазка пулемета 80

11.3 Содержание технического обслуживания 85

11.4 Разборка и сборка пулемета 88

11.4.1 Общие указания 88

11.4.2 Неполная разборка пулемета 88

11.4.3 Сборка пулемета после неполной разборки 98

11.4.4 Полная разборка 99

11.4.5 Сборка пулемета после полной разборки. 121

12 Расконсервация и консервация 134

13 Хранение и транспортирование 135

Настоящее Руководство по эксплуатации предназначено для изучения устройства 12,7 мм пулеметов "КОРД" (6П49, 6П50 и 6П51) и правил их эксплуатации и состоит из Руководства по применению и Руководства по технической эксплуатации.

Пулеметы 6П49 и 6П50 имеют правое питание, 6П51 - левое. В настоящем Руководстве по эксплуатации рассматривается пулемет с правым питанием. По своему устройству пулеметы с правым и левым питанием одинаковы и отличаются лишь направлением подачи ленты.

Пулеметы 6П49 и 6П51 комплектуются электроспуском 6Ч37 черного цвета с маркировкой "Корд".

Продолжительность службы пулемета и исправность его механизмов зависят от правильного обращения с пулеметом, ухода за ним и подготовки его к стрельбе. Пулемет должен всегда содержаться в полной исправности и быть готовым к боевому использованию.

Боевая готовность пулемета определяется наличием всех деталей и сборок, надежным их креплением, исправностью всех механизмов, а также наличием и исправностью запасных деталей, инструмента и принадлежностей.

Ответственными за исправное состояние материальной части пулемета являются лица, которым материальная часть вверена по службе.

К стрельбе из пулемета допускаются лица, изучившие материальную часть, усвоившие приемы и правила стрельбы, меры безопасности.

Р У К О В О Д С Т В О П О П Р И М Е Н Е Н И Ю

1 ОСНОВНЫЕ СВЕДЕНИЯ ОБ ИЗДЕЛИИ

1.1 Назначение

Пулеметы 12,7 мм пехотный 6П50 (рисунок 1), танковый 6П49 (рисунок 2) и с левым питанием 6П51 (рисунок 3) предназначены для борьбы с низколетящими воздушными целями на наклонных дальностях до 1500 м, а также для борьбы с легкобронированными наземными целями, транспортными средствами и групповыми живыми целями на дальностях до 1500-2000 м.

Для стрельбы из пулемета применяются 12,7 мм патроны с пулями Б-32, БЗТ-44 (БЗТ-44М), снаряженными в ленту 6Л19 в соотношении 3:1, уложенную в магазин, зависящий от типа установки (пехотный, зенитный, танковый, для пулемета с левым питанием).

Основным видом стрельбы является стрельба короткими очередями по 4...6 выстрелов.

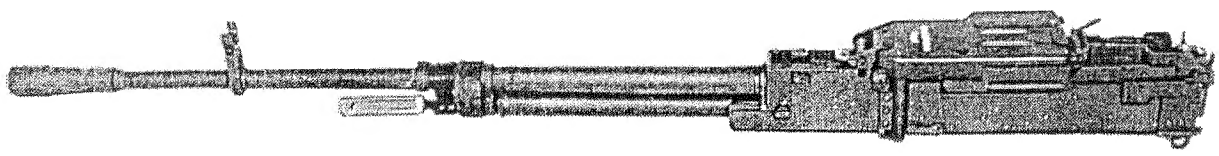

Рисунок 1 - Пулемет 12,7мм пехотный 6П50

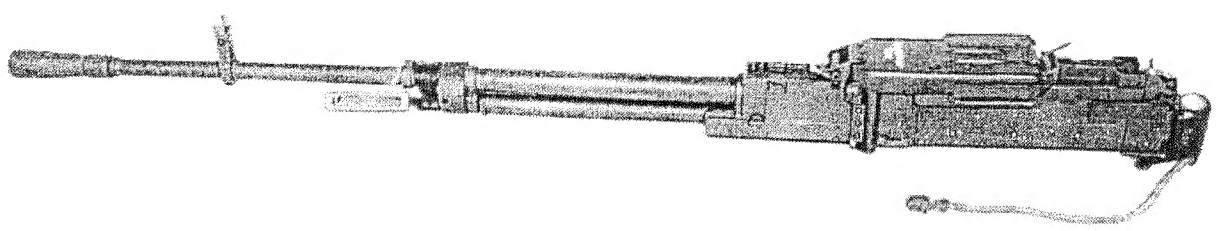

Рисунок 2 - Пулемет 12,7мм танковый 6П49

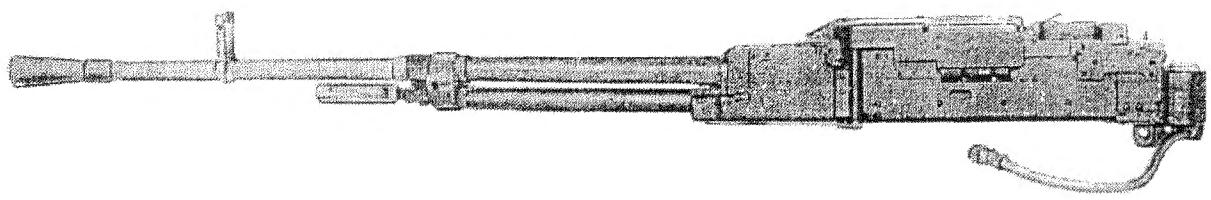

Рисунок 3 - Пулемет 12,7мм с левым питанием 6П51

Индекс	Обозначение	Центр масс,мм Подвижные части в переднем положении	
		Н	М
6П49	6П49 00 000	8	450
6П50	-01	6	486
6П51	-02	8	450

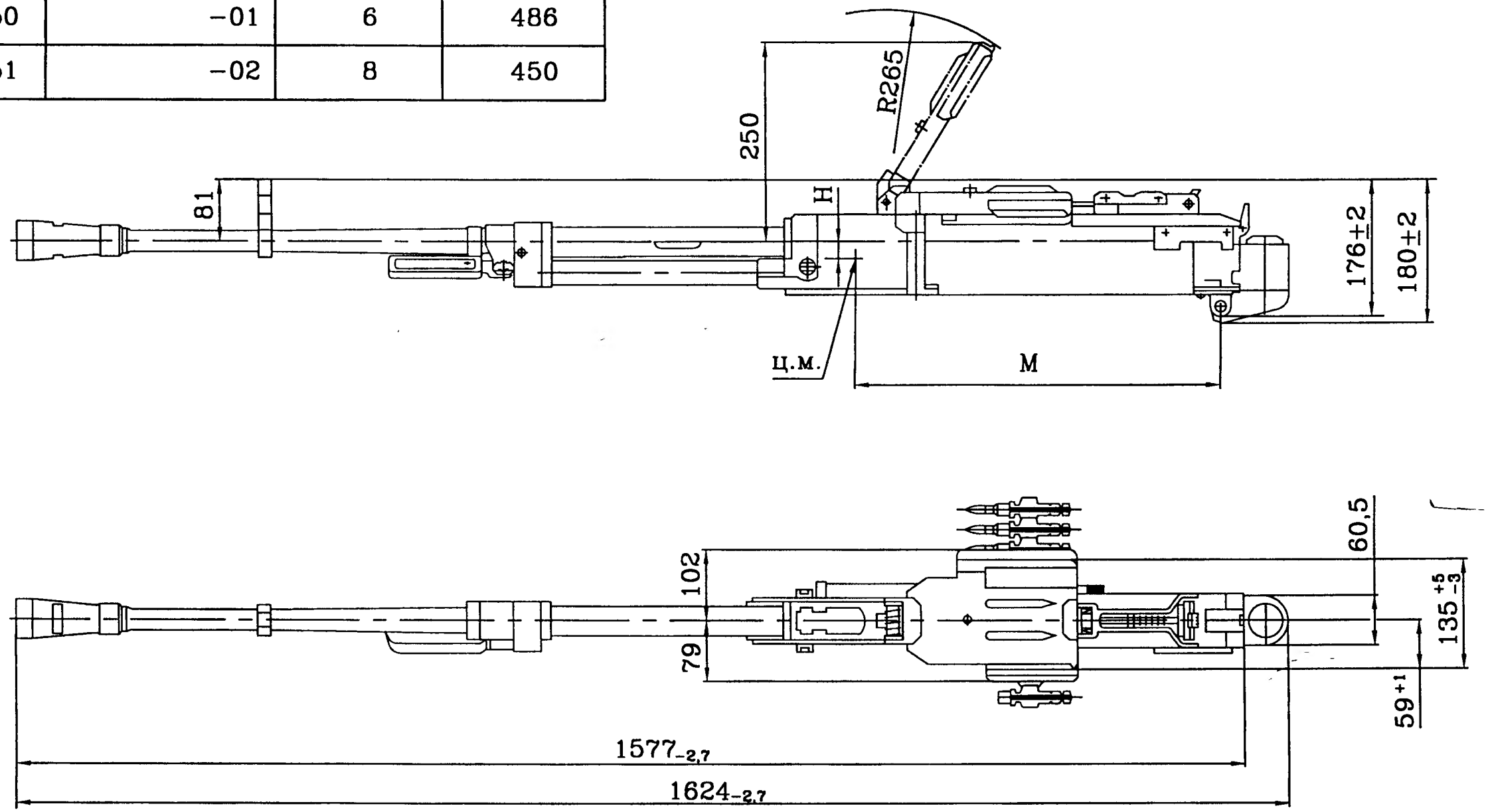

Рисунок 4 – Габаритные размеры пулемета "Корд"

1.2 Основные тактико-технические характеристики

Калибр, мм 12,7

Масса пулемета без электроспуска, кг ..... 25±0,5 (32)

Длина пулемета с электроспуском, мм ..... ~~1612~~ ~~1624~~ 1624-2,7 (17)

Длина пулемета без электроспуска, мм ..... ~~1560~~ 1577-2,7

Высота пулемета, ~~мм~~ с электроспуском, мм ..... ~~168~~ 180±2 (32)
без электроспуска, мм ... ... 176±2

Ширина пулемета, мм ..... ~~140~~ ~~139±2~~ 135 $^{+5}_{-3}$

Темп стрельбы, выстрелов в минуту ..... ~~700±50~~ 700 $^{+50}_{-100}$ (58)

Начальная скорость пули, м/с 820-860

Прицельная дальность, м до 2000

1.3 Технические характеристики электроспуска 6Ч37

Напряжение бортовой сети постоянного тока, В ..... 24±2,4

Потребляемый ток, А, не более 5,3

Время срабатывания, с, не более 0,06

Масса, кг, не более 1,9

2 МЕРЫ БЕЗОПАСНОСТИ

При эксплуатации пулемета необходимо соблюдать следующее:

- не допускать к работе лиц, не изучивших устройство пулемета, правил по эксплуатации, правил обращения с боеприпасами, а также требований по мерам безопасности и не усвоивших свои обязанности;
- перед стрельбой тщательно подготовить пулемет согласно указаниям настоящего Руководства по эксплуатации;
- пулемет допускается к стрельбе исправным, вычищенным и смазанным (см. п.3.1);
- не заряжать пулемет при наличии в стволе посторонних предметов;
- для снаряжения патронных лент использовать только подготовленные к стрельбе патроны (см. п.3.2);
- не использовать патроны, "давшие" осечку;
- перед переводом пулемета из боевого положения в походное убедиться, что пулемет разряжен, а ~~переводчик установлен в положение "ПР"~~ *подвижные части находятся в переднем положении*;
- перед разборкой пулемет разрядить;
- при заряжании не стоять перед стволом пулемета;
- во время стрельбы расчет должен находиться сзади пулемета;
- при снятии разогретого ствола, во избежание ожога рук, пользоваться ручкой ствола;
- при снятом стволе спуск подвижных частей с шептала производить ~~плавно, придерживая их за тягу перезаряжания;~~ *запрещается;*
- не открывать крышку коробки ствольной пулемета, ~~не оставить переводчик в положение "ПР"~~ в случае осечки или другой задержки без предварительного перезаряжания;

(60) (60) (51) (60)

- перезаряжание необходимо производить оттягиванием тяги перезаряжания при помощи гильзы, *при переводчике, находящемся в положении „ОГ"* (51)

- при задержке в работе автоматики (осечка, поломка и т.д.) не оставлять патрон в патроннике;

~~- разряжание пулемета производить только при поставленном в положение "ПР" переводчике~~; (51)

- при постановке переводчика в положения „Пр" или „ОГ" убедиться в надежной его фиксации. ~~*При необходимости сдвинуть корпус спускового механизма вперед.*~~ (35) (60)

					6П49 00 000 РЭ	л
изм	л	N докум	подп	дата		13
612		Дата 05.12.97				
инв N подл		подп и дата		взам инв N	инв N дубл	подп и дата

3 ПОДГОТОВКА ПУЛЕМЕТА К ИСПОЛЬЗОВАНИЮ ПО НАЗНАЧЕНИЮ

3.1 Общие указания

Подготовку пулемета к стрельбе производить с целью обеспечения безотказной работы его во время стрельбы.

Подготовку пулемета к стрельбе производить под руководством старшего расчета.

Для подготовки пулемета к стрельбе выполнить следующее:

- произвести неполную разборку пулемета;
- произвести чистку пулемета;
- осмотреть пулемет в разобранном виде (см. п.11.1);
- собрать пулемет, тщательно смазав все его подвижные части;

ПАТРОННИК И КАНАЛ СТВОЛА НЕ СМАЗЫВАТЬ! (18)

- проверить установку регулятора газового;
- осмотреть пулемет в собранном виде.

3.2 Подготовка патронов, лент, магазина для лент

Перед снаряжением тщательно осмотреть ленту и патроны. Удалить отрезки со звеньями, имеющие трещины, помятости, ржавчину, разогнутые лапки.

Перед снаряжением ленты проверить патроны на отсутствие дефектов. Патроны с помятостью гильзы, трещинами на корпусе и на дне гильзы, качкой пули в гильзе, наколами и зеленым налетом или ржавчиной на капсюле для снаряжения патронной ленты не допускаются.

Снарядите патронную ленту с помощью приспособления (рисунок 10 позиция ~~18~~ 17). (32)

Для снаряжения приспособление установить на стол или ящик так, чтобы оно зафиксировалось загибом о край стола или ящика. Затем отрезок ленты уложить на приспособление, в звено вставить патрон (головной частью), а затем легким нажимом ладони окончательно дослать его до захода фиксаторов звеньев в проточку гильзы и за ее фланец (рисунок 5). Последние звенья в отрезках соединить, ленту передвинуть в приспособлении и снаряжение продолжить до необходимого количества патронов.

Лента должна быть снаряжена патронами без пропусков. При неполном снаряжении ленты неснаряженными оставлять первые звенья.

Расснаряжение ленты производить также с помощью приспособления, при этом вынимать патрон вверх из звена рукой (за пулю), придерживая другой рукой приспособление (рисунок 6).

Снаряжение производить 12,7мм патронами с пулями Б-32 и БЗТ-44 (БЗТ-44М) в соотношении 3:1 соответственно. При снаряжении ленты патронами со со специальными пулями порядок может быть изменен. Снаряженную ленту уложить "гармошкой" в магазин для лент.

Снаряжение или расснаряжение ленты производить с соблюдением мер безопасности.

При снаряжении ленты рука должна быть защищена рукавицей, ветошью (рисунок 5).

ЗАПРЕЩАЕТСЯ ПРИ СНАРЯЖЕНИИ УДАРЯТЬ ЧЕМ-ЛИБО ПО ГИЛЬЗЕ И КАПСЮЛЮ ПАТРОНА.

Проверить снаряженную ленту внешним осмотром. В правильно снаряженной ленте закраина гильзы должна находиться между фиксаторами звена. Гильза должна полностью обхватываться лапками звена. Лента должна свободно изгибаться.

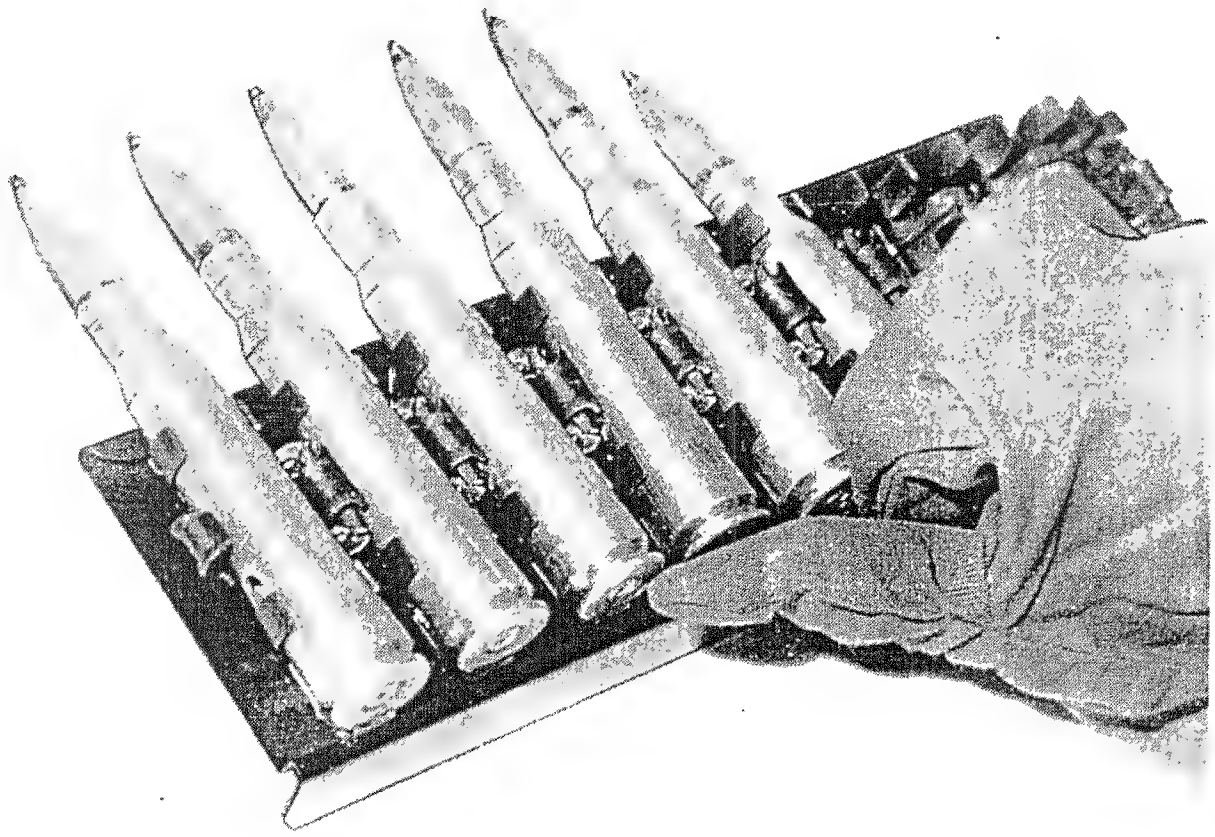

Рисунок 5 - Снаряжение ленты с помощью приспособления

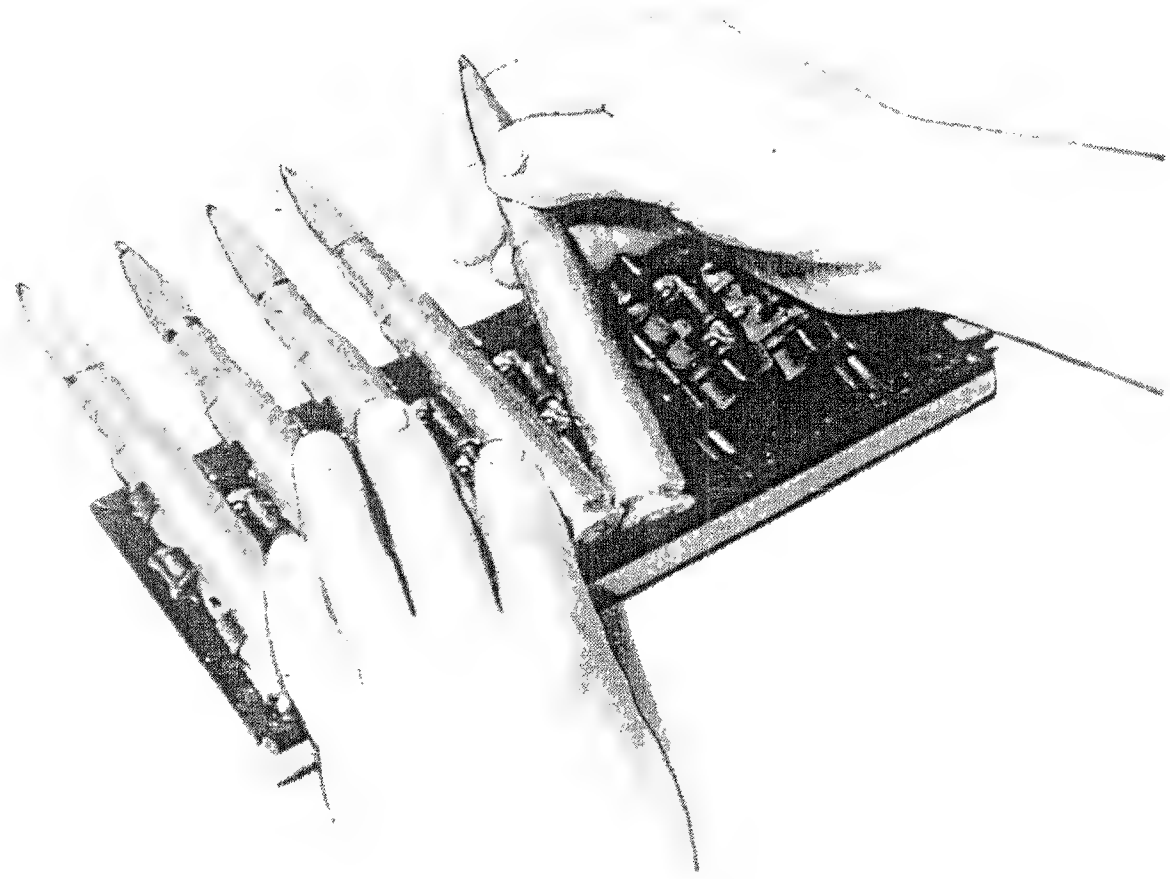

Рисунок 6 - Расснаряжение ленты с помощью приспособления

Протереть снаряженную ленту. Патронная лента, подготовленная для укладки в магазин для лент, должна быть чистой.

При подготовке магазина для лент проверить:

- отсутствие помятостей на стенках и крышке;
- свободное открывание и закрывание крышки.

При наличии какого-либо дефекта и невозможности устранения его силами боевого расчета, магазин с дефектами для эксплуатации не допускать и отправить в мастерскую.

3.3 Установка регулятора газового

При подготовке пулемета к стрельбе проверить в каком положении находится регулятор газовый. Если по какой-либо причине регулятор газовый находится в положении "Газ-2", необходимо перевести его в положение "Газ-1" стреляной гильзой, ключом (поз.2 рисунок 10) или выколоткой (3х50) так, как показано на рисунке 7, предварительно подняв отогнутый конец пружины регулятора газового из паза каморы газовой.

Примечание - положение регулятора газового "Газ-2" используется в случаях получения отказов в стрельбе в экстремальных ситуациях

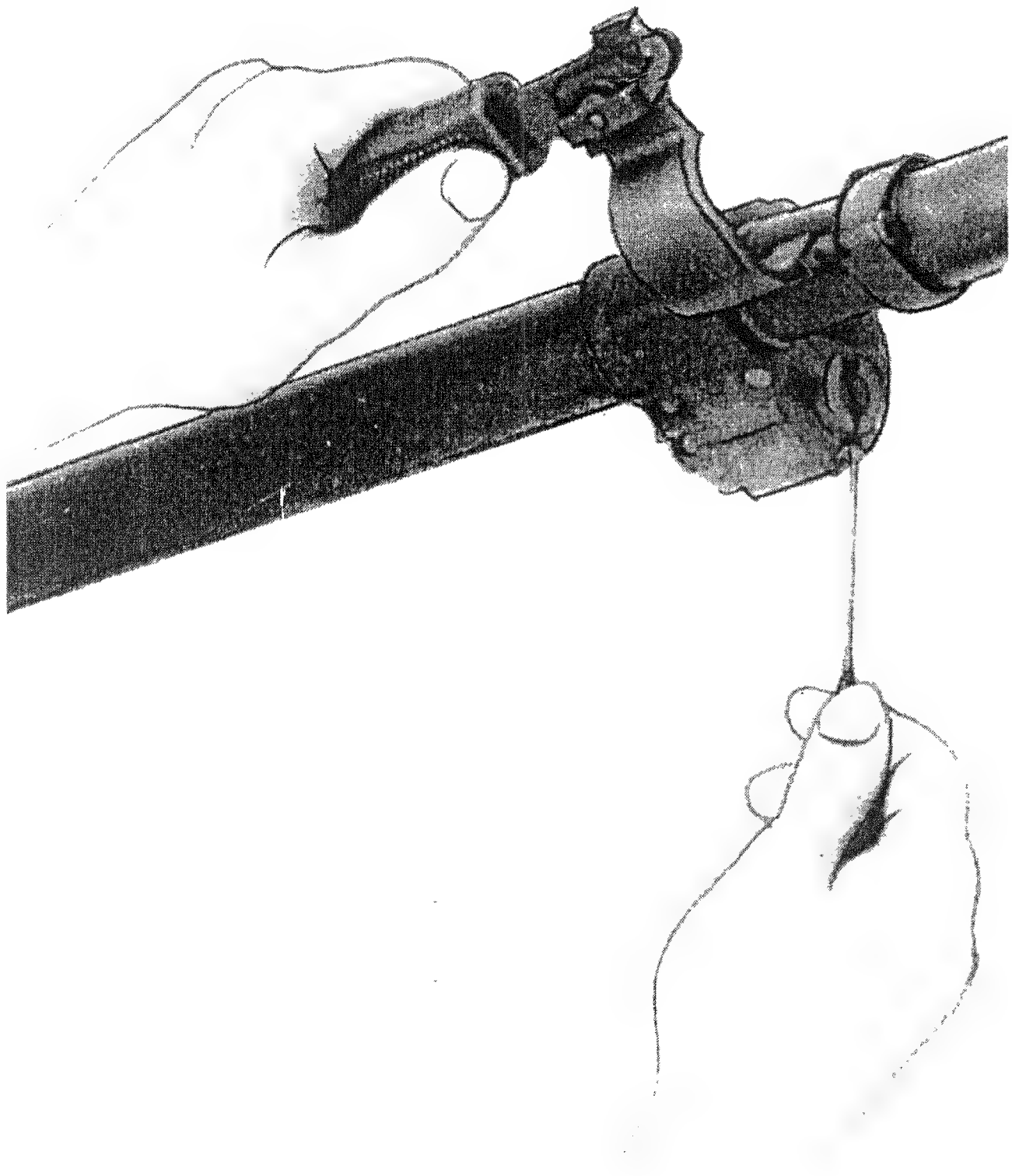

Рисунок 7 - Установка регулятора газового

(от загрязнения или по каким-либо другим причинам, когда нет времени для чистки, смазки и осмотра).

3.4 Заряжание пулемета

Перед заряжанием подвижные части пулемета должны находиться в переднем положении, а переводчик в положении "ОГ". (6)

Для заряжания пулемета выполнить следующее:

- вытащить конец ленты с патронами из магазина;
- открыть крышку коробки ствольной;
- положить ленту на поток первым патроном так, чтобы он зашел за пальцы фиксирующие;
- закрыть крышку коробки ствольной, придерживая ленту рукой;
- ~~поставить переводчик в положение "ОГ",~~ (6)
- поставить подвижные части на шептало, отведя их в крайнее заднее положение с помощью тяги перезаряжания;
- возвратить тягу перезаряжания в крайнее переднее положение;
- перевести переводчик в положение "ПР".

Заряжание пулемета можно производить при закрытой крышке коробки ствольной, для чего необходимо:

- заправить патронную ленту под крышку коробки ствольной первым патроном за пальцы подающие и фиксирующие (определяется щелчком и проверяется оттягиванием рукой);
- ~~поставить переводчик в положение "ОГ",~~ (6)
- поставить подвижные части на шептало, отведя их в крайнее заднее положение с помощью тяги перезаряжания;
- возвратить тягу перезаряжания в крайнее переднее положение;
- перевести переводчик в положение "ПР".

4 ИСПОЛЬЗОВАНИЕ ПУЛЕМЕТА ПО НАЗНАЧЕНИЮ

4.1 Производство стрельбы

Для производства стрельбы перевести переводчик в положение "ОГ", предварительно утопив его внутрь корпуса спускового механизма, включить электроспуск или нажать рычаг спусковой механизма спускового при стрельбе без электроспуска.

Стрельбу во всех случаях начинать только по команде. Основным видом стрельбы является стрельба короткими очередями по 4...6 выстрелов.

Для прекращения стрельбы выключить электроспуск или отпустить рычаг спусковой.

ВНИМАНИЕ! ПОСЛЕ ПРЕКРАЩЕНИЯ СТРЕЛЬБЫ ПУТЕМ ВЫКЛЮЧЕНИЯ ЭЛЕКТРОСПУСКА ИЛИ ОТПУСКАНИЯ РЫЧАГА СПУСКОВОГО ПУЛЕМЕТ ОСТАЕТСЯ ЗАРЯЖЕННЫМ, О ЧЕМ ВСЕГДА НЕОБХОДИМО ПОМНИТЬ И ПРИНИМАТЬ МЕРЫ ПРЕДОСТОРОЖНОСТИ ПРИ ОБРАЩЕНИИ С ПУЛЕМЕТОМ.

Для продолжения стрельбы вновь включить электроспуск или нажать рычаг спусковой.

4.2 Разряжание пулемета

Переводчик ставится в положение "ПР" и "ОГ" при подвиж-

ВНИМАНИЕ! ~~НЕ СТАВИТЬ ПЕРЕВОДЧИК В ПОЛОЖЕНИЕ "ПР" ДО ПОСТАНОВКИ~~ ных частях, находящихся на шептале.
~~ПОДВИЖНЫХ ЧАСТЕЙ НА ШЕПТАЛО В СЛУЧАЕ ОСЕЧКИ ИЛИ ДРУГОЙ ЗАДЕРЖКИ.~~

Разряжание пулемета производить в следующем порядке:

- поставить подвижные части на шептало;
- поставить переводчик в положение "ПР", предварительно утопив его внутрь корпуса спускового механизма;
- открыть крышку коробки ствольной;
- снять ленту и вынуть патрон из приемного окна лотка;
- убедиться, нет ли патрона в патроннике; при наличии – удалить;
- поставить переводчик в положение "ОГ", предварительно утопив его внутрь корпуса спускового механизма;

- закрыть крышку коробки ствольной;

- снять подвижные части с шептала, нажав на спусковой рычаг или с помощью электроспуска.

~~- поставить переводчик в положение "ПР".~~ (62)

4.3 Охлаждение ствола

Для сохранения эффективности стрельбы пулемета ствол необходимо предохранять от перегрева. Охлаждение ствола производить после каждых 100 выстрелов, произведенных при интенсивной стрельбе (перерывы в стрельбе связаны только с выбором цели и сменой ленты). Охлаждение ствола производить воздухом, водой, снегом и т.п. Ствол считать остывшим, если при прикосновении к нему рука не ощущает теплоты.

РУКОВОДСТВО ПО ТЕХНИЧЕСКОЙ ЭКСПЛУАТАЦИИ

5 ОПИСАНИЕ ПУЛЕМЕТА

5.1 Состав изделия

В состав пулемета входят следующие сборочные единицы (рис.8,9): ствол 1, коробка ствольная 2, рама затворная 3, механизм спусковой 4, механизм возвратный 5, крышка коробки ствольной 6, лоток 13, тяга перезаряжания 9, электроспуск 10, планка прицела 11.

В комплект пулемета, кроме самого пулемета, входят: комплект инструмента и принадлежностей, одиночный комплект запасных частей, 35 кусков десятизвеньевых лент, ~~6 магазинов~~ магазины (согласно договору) для лент, формуляр, (44) настоящее Руководство по эксплуатации, памятка, упаковочный ящик, ящики для ~~лент и~~ магазинов. (48)

5.2 Устройство пулемета

Пулемет представляет собой автоматическое оружие, в котором запирание канала ствола, производство выстрела, отпирание канала ствола, извлечение из патронника стреляной гильзы и ее отражение, подача ленты в приемник и очередного патрона в патронник осуществляется автоматически.

Автоматика пулемета основана на использовании энергии пороховых газов, отводимых через отверстие в стенке ствола. Откат подвижных частей пулемета при каждом выстреле происходит под давлением пороховых газов на поршень, связанный с рамой затворной.

Запирание канала ствола осуществляется поворотом личинки затвора и совмещением боевых упоров личинки затвора с боевыми упорами ствола.

Подающий механизм ползункового типа. Движок через рычаг подачи, серьгу рычага подачи и качалку взаимодействует с нижним наклонным выступом рамы затворной, обеспечивая перемещение пальцами подающими ленты с очередными патронами.

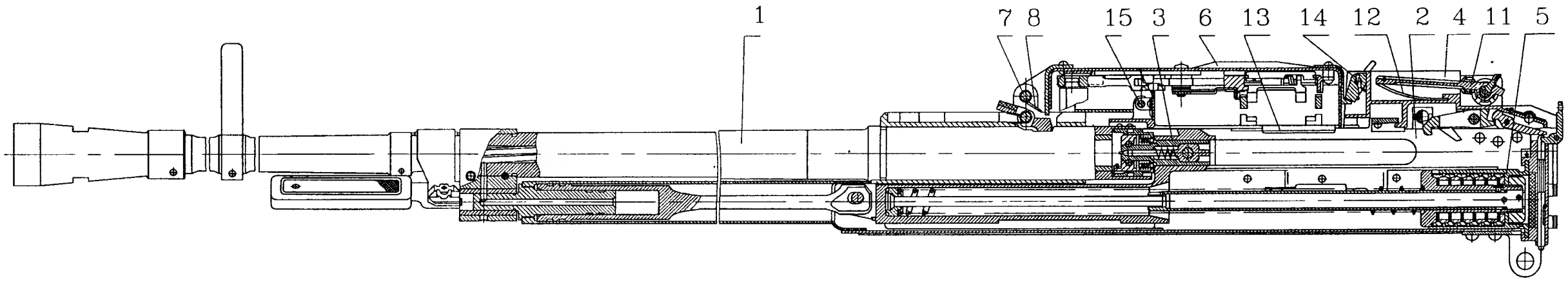

1– ствол 6П49 01 000; 2– коробка ствольная 6П49 02 000; 3 – рама затворная 6П49 03 000; 4– механизм спусковой 6П49 04 000; 5– механизм возвратный 6П49 05 000; 6– крышка коробки ствольной 6П49 06 000; 7– ось крышки 6П49 00 002; 8– пружина крышки 6П49 00 001; 11– планка прицела 6П49 07 000; 12– пружина планки прицельной 6П49 00 003; 13– лоток 6П49 11 000; 14– защелка крышки 6П49 00 005; 15– ось лотка 6П49 00 007

Рисунок 8 – Пулемет 12,7 мм пехотный

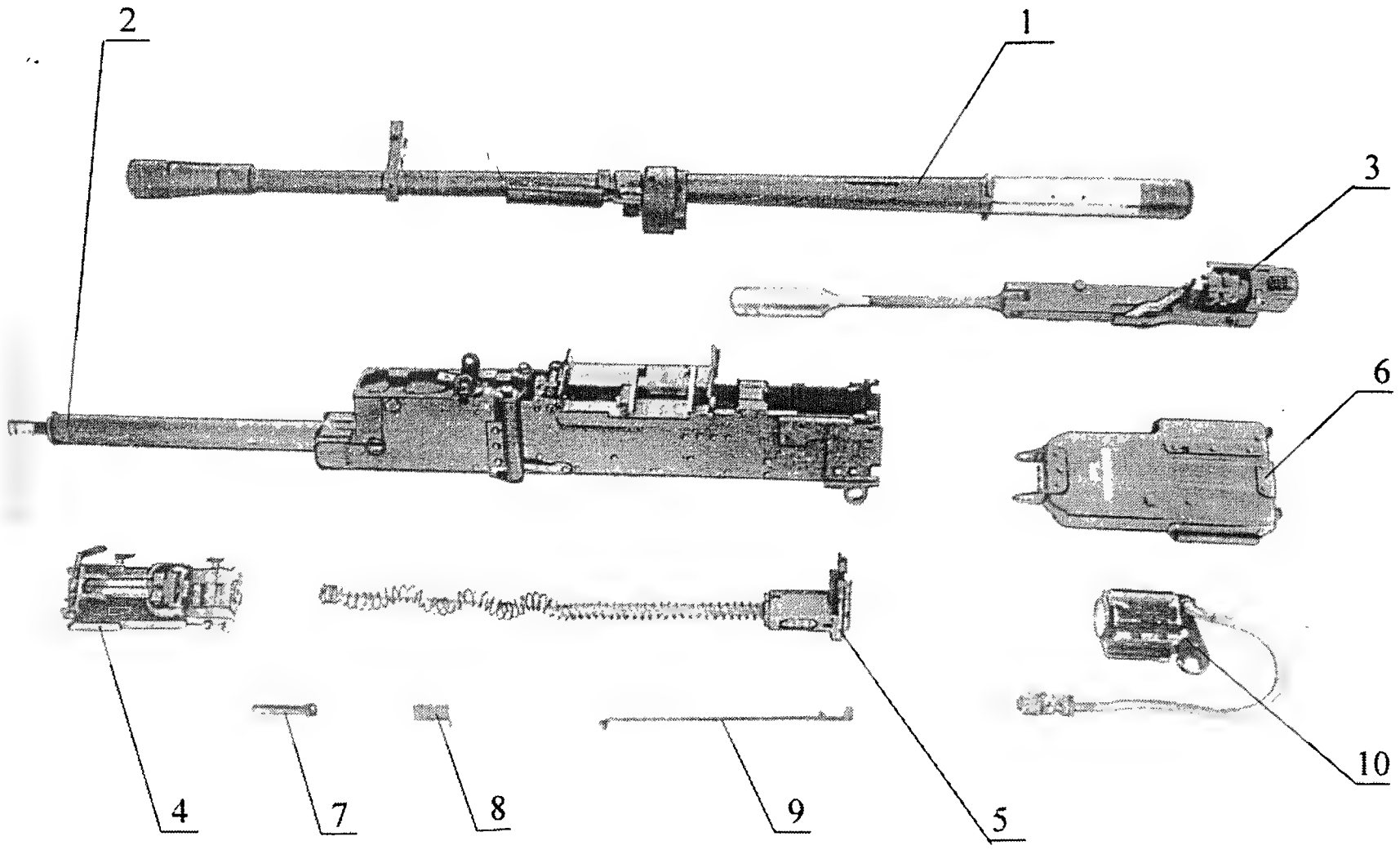

1 - ствол 6П49 01 000; 2 - коробка ствольная 6П49 02 000; 3 - рама затворная 6П49 03 000; 4 - механизм спусковой 6П49 04 000; 5 - механизм возвратный 6П49 05 000; 6 - крышка ствольной коробки 6П49 06 000; 7 - ось крышки 6П49 00 002; 8 - пружина крышки 6П49 00 001; 9 - тяга перезаряжания 6П49 08 000; 10 - электроспуск 6Ч37.

Рисунок 9 - Основные части пулемета 12,7 мм танкового

Питание пулемета патронами при стрельбе производится из металлической ленты 6Л19. Подача патронов в приемное окно и съем патрона из звена ленты осуществляется при откате, а досылание патрона в патронник - при накате подвижных частей.

Механизм ударный ударникового типа работает за счет энергии рамы затворной при накате.

Механизм спусковой позволяет вести только автоматический огонь.

Стреляная гильза при откате подвижных частей смещается отражателем в жестких зацепах личинки вправо и в конце наката выталкивается толкателем вперед через гильзоотвод коробки ствольной.

Для наведения пулемета в цель используются механический прицел который установлен на пулемете, или прицелы: оптический, коллиматорный, прицел ночного видения, которыми комплектуются установки.

5.3 Запасные части, инструмент и принадлежности (ЗИП)

5.3.1 Состав ЗИП

ЗИП предназначается для замены неисправных деталей, разборки, сборки, чистки и смазки пулемета. Пулемет укомплектован следующими видами ЗИП: одиночный, групповой и ремонтный.

Одиночный комплект ЗИП придается каждому пулемету и предназначается для текущего обслуживания пулемета. Одиночный комплект ЗИП укладывается в сумку, которая хранится в ящике пулемета. Перечень одиночного комплекта запасных частей приводится в формуляре.

Групповой комплект ЗИП предназначается для проведения технического обслуживания N 1 и N 2, текущего ремонта и пополнения одиночного комплекта ЗИП.

Ремонтный комплект ЗИП предназначается для капитального ремонта пулемета.

Инструмент и принадлежности предназначаются для разборки, сборки, чистки и смазки пулемета, для подготовки его к стрельбе и для устранения задержек при стрельбе.

Запасными частями в подразделениях и ремонтной мастерской заменяются изношенные или сломанные части пулемета.

Расход запасных частей должен быть записан в формуляре. Запасные части хранятся в ~~смазанном виде, завернутыми в пергаментную бумагу~~ упаковке завода-изготовителя ~~парафинированную~~.

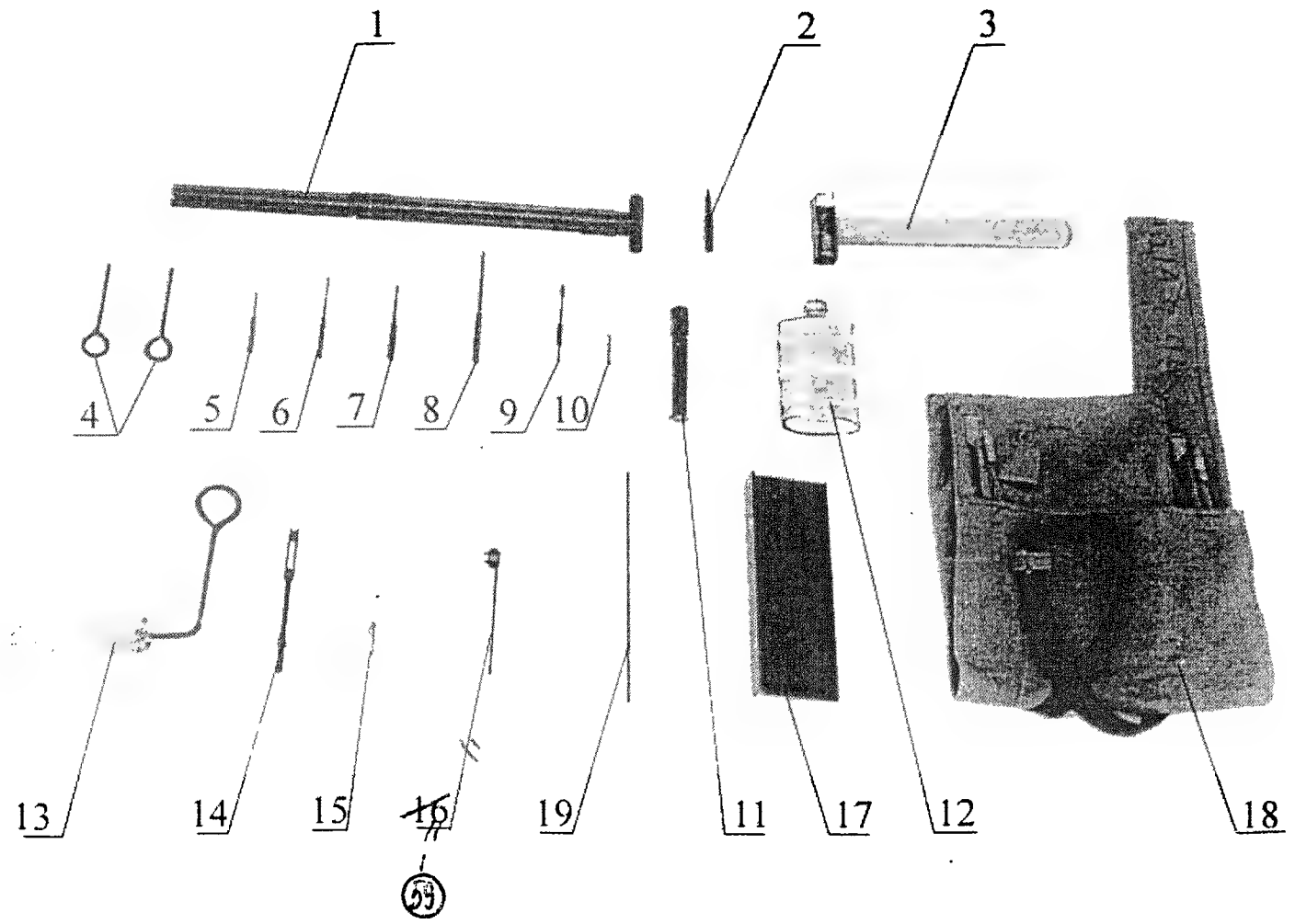

1 - шомпол 1550 ГОСТ В 18645-82; 2 - ключ 6Ю31 10 001; 3 - молоток без штифта ГОСТ В 18648-82: 4 - заводка для пружины 6Ю31 10 005; 5 - выколотка 2х20 ГОСТ В 18655-82; 6 - выколотка 3х50 ГОСТ В 18655-82; 7 - выколотка 4х40 ГОСТ В 18655-82; 8 - выколотка 5х70 ГОСТ В 18655-82; 9 - прочистка регулятора 6Ю31 10 007; 10 - ось подставная пальцев подающих 6Ю31 10 006; 11 - прочистка для поршня 6Ю31 10 100; 12 - масленка III ГОСТ В 18419-73; 13 - ерш 2 ГОСТ В 18646-82; 14 - протирка ГОСТ В 18647-82; 15 - калибр для проверки выхода бойка 6Ю31 10 003; ~~16 - ключ 6Ю31 10 200~~; (59) 17 - приспособление для снаряжения ленты 6Ю31 10 011; 18 - сумка для запасных частей и принадлежностей 6Я108 60 000; 19 - стержень 6Ю31 10 009.

Рисунок 10 - Инструмент и принадлежности

5.3.2 Назначение инструмента и принадлежностей

Шомпол 1 и протирка 14 (рисунок 10) предназначаются для чистки канала ствола.

Ключ 2 предназначается для завинчивания и отвинчивания мушки, сборки и разборки личинки затвора, установки газового регулятора.

Молоток 3 предназначается для обслуживания пулемета при разборке и сборке.

Заводки 4 для пружины предназначаются для постановки пружины пальцев фиксирующих и пружины пальцев подающих.

Выколотки 5, 6, 7, 8 предназначаются для выбивания осей и штифтов при разборке и сборке пулемета.

Прочистка 9 регулятора предназначается для чистки газового регулятора.

Подставная ось 10 пальцев подающих служит для удобства присоединения пальцев подающих к движку.

Прочистка 11 для поршня предназначается для чистки поршня, для замены пружины отражателя

Масленка 12 предназначается для хранения смазки.

Ерш 13 предназначается для смазывания деталей пулемета.

Калибр 15 служит для проверки выхода бойка.

~~Ключ 16 предназначается для установки регулятора газового, для разборки и сборки цилиндра газового и для замены пружины отражателя~~.

Приспособление 17 служит для снаряжения и расснаряжения патронной ленты.

Весь комплект запасных частей, инструментов и принадлежностей укладывается в сумку 18.

Стержень 19 служит для удобства снятия и постановки пружины возвратной.

6 ОПИСАНИЕ СОСТАВНЫХ ЧАСТЕЙ ПУЛЕМЕТА

6.1 Ствол

Ствол 6П49 01 000 (рисунки 11, 12) служит для направления полета пули. В канале ствола восемь нарезов, ~~вьющие~~ вьющиеся (18) слева вверх направо. Нарезы служат для придания пуле вращательного движения. Промежутки между нарезами называются полями. Расстояние между двумя противоположными полями (по диаметру) называется калибром оружия; у пулемета он равен 12,7 мм. В казенной части ствола канал гладкий и сделан по форме гильзы; эта часть канала служит для помещения патрона и называется патронником. Переход патронника к нарезной части канала ствола называется пульным входом, который служит для обеспечения плавного врезания пули в нарезы. Скос на торце патронника служит для направления патрона при досылании.

На внутренней поверхности казенной части ствола имеются боевые упоры для взаимодействий с боевыми выступами личинки затвора.

На дульной части ствола имеется пламегаситель 2 и прилив для стойки с основанием мушки и мушкой.

В средней части ствола имеется газоотводное отверстие, совмещенное с отверстием каморы газовой 4 и обойма 6 с основанием ручки 3 и ручкой ствола 9. Продольные выемки "а" предназначаются для крепления пулемета на станке. Ближе к казенному срезу на стволе имеются выступы "6", которые фиксируют ствол от поворота.

На наружной поверхности казенной части ствола имеется поперечный вырез "в" для защелки, который служит для крепления ствола в коробке ствольной.

Пламегаситель 2 служит для уменьшения пламени при выстреле, он навинчивается на передний конец ствола и стопорится штифтом.

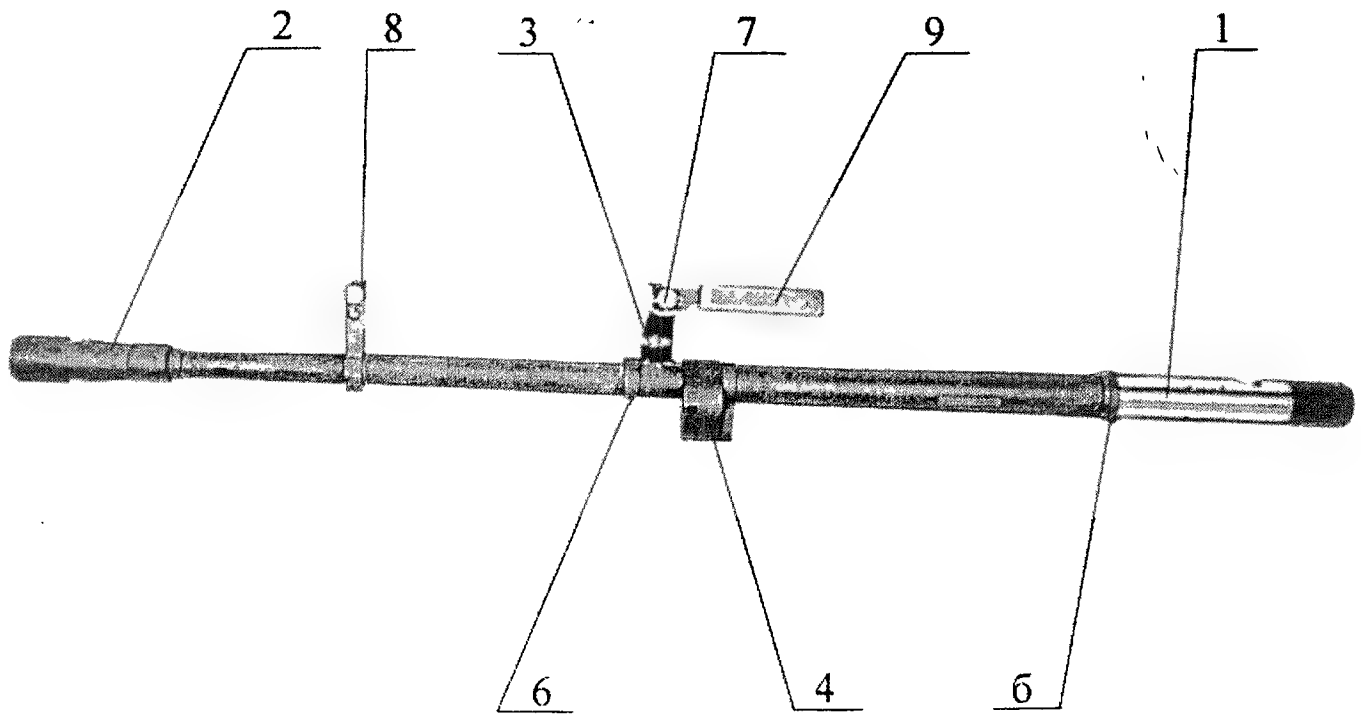

1 - ствол с муфтой 6П49 01 300; 2 - пламегаситель 6П49 01 307; 3 - основание ручки 6П49 01 201; 4 - камора газовая 6П49 01 303; 6 - обойма 6П49 01 304; 7 - кнопка 6П49 01 205; 8 - стойка мушки 6П49 01 305; 9 - ручка ствола 6П49 01 210; б - выступ.

Рисунок 11 - Ствол 6П49 01 000

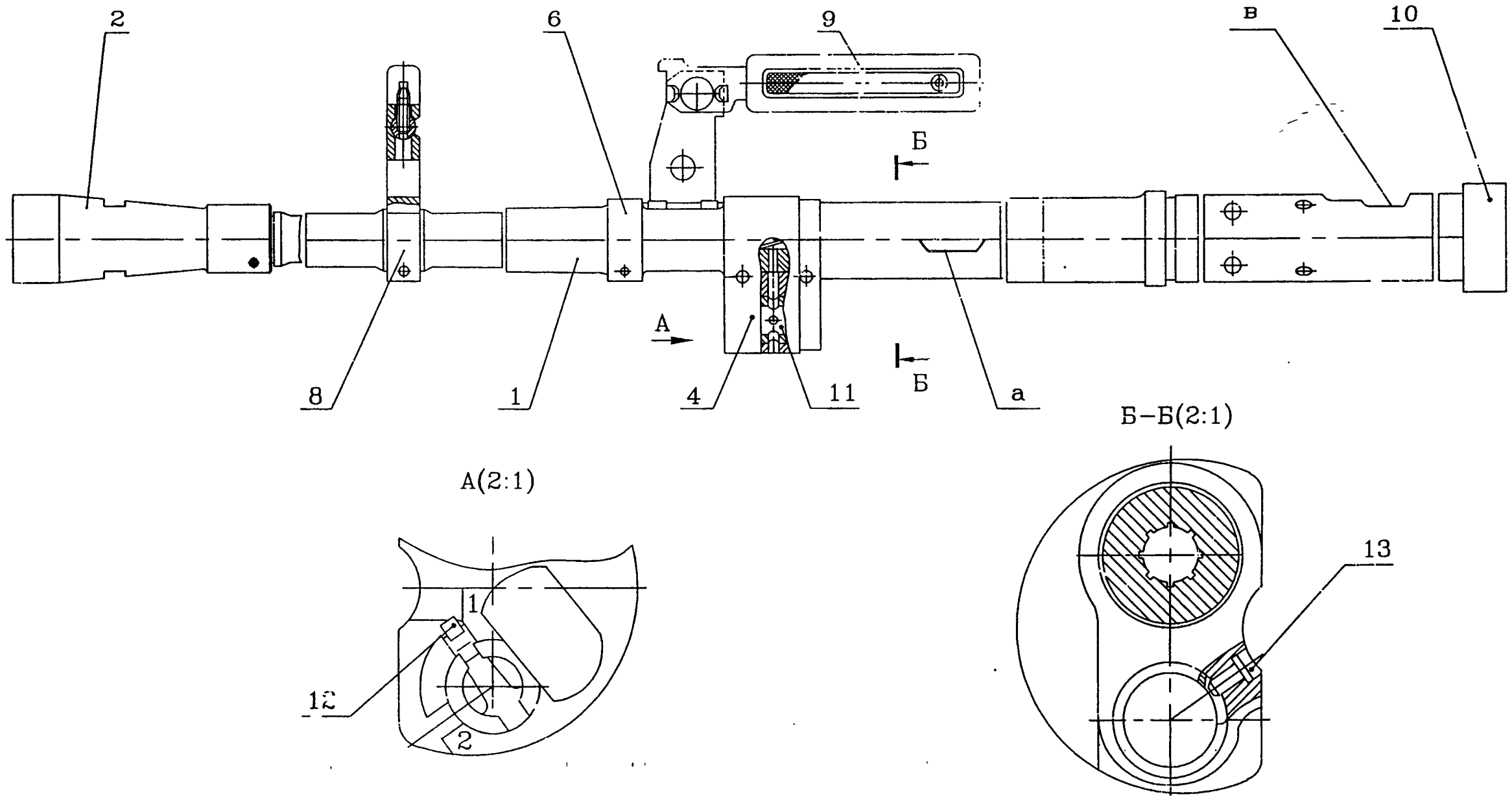

1 – ствол с муфтой 6П49 01 300; 2 – пламегаситель 6П49 01 307; 4 – камора газовая 6П49 01 303; 6 – обойма 6П49 01 304, 8 – стойка мушки 6П49 01 305; 9 – ручка ствола 6П49 01 210; 10 – колпак ~~6Ю31 10 008~~ 6П49 01 007; 11 – регулятор газовый 6П49 01 004; 12 – пружина регулятора газового 6П49 01 005; 13 – штифт 6П49 01 006; а – выемка продольная; в – вырез поперечный.

Рисунок 12 – Ствол 6П49 01 000

43	Зам.	6П49.1236		03.07.00	
ИЗМ.	Л	N ДОКУМ.	ПОДП.	ДАТА	
612			03.07.2000		
ИНВ N ПОДЛ	ПОДП И ДАТА	ВЗАМ ИНВ N	ИНВ N ДУБЛ	ПОДП И ДАТА	

6П49 00 000 РЭ

Л 32

Камора газовая 4 служит для прохода пороховых газов, отводимых из канала ствола через газоотводное отверстие в поршень, она надевается с натягом на ствол и от смещения удерживается двумя штифтами. В каморе газовой находится регулятор газовый 11 с пружиной регулятора газового 12, который от выпадания удерживается штифтом 13. Регулятор газовый имеет два положения "Газ-1" и "Газ-2" и предназначен для регулировки количества газов, отводимых из ствола в цилиндр газовый.

Ручка ствола в сборе 9 служит для удобства переноски и отделения ствола. Она соединена с основанием ручки 3 с помощью оси и П-образного фиксатора, который при нажатии кнопки 7 позволяет придать ручке требуемое положение; основание ручки 3 присоединяется осью основания ручки к обойме 6 и каморе газовой 4. Ручка легко складывается вдоль ствола и устанавливается в положение для переноски.

Колпак 10 служит для предохранения от повреждений муфты ствола и от загрязнения казенной части ствола. Колпак необходимо надеть на муфту ствола после снятия ствола с пулемета, и снимать со ствола перед постановкой ствола на пулемет.

~~Примечание – пулеметы могут быть укомплектованы стволами, на пламягасителях которых по переднему торцу выполнены радиусные врезки (компенсаторы), глубиной до 20 мм.~~ (47)

6.2 Коробка ствольная

Коробка ствольная (рисунки 13, 14) служит для соединения основных частей пулемета, для направления движения рамы затворной с личинкой затвора и для обеспечения запирания канала ствола личинкой затвора.

На коробке 1 расположены следующие основные части: качалка 2, цилиндр газовый 3, защелка в сборе 4 для крепления ствола, казенник 5, затыльник 6, копир отражателя 12, планка 9, копир разобщителя 10, кронштейн 11, упор корпуса спускового механизма 13, пружина отражателя 17, упор разобщителя 18.

В передней части коробки устанавливается цилиндр газовый. Коробка ствольная в передней части внутри имеет продольное цилиндрическое отверстие для ствола, а справа - гильзоотвод "а" для отвода стреляных гильз. В средней части коробки ствольной (внутри) имеются направляющие для рамы затворной. В задней части коробки ствольной устанавливается затыльник 6, к левой стороне которого крепится оптический прицел. Выступы с пазами "б" служат для крепления электроспуска. В средней части коробки ствольной с помощью болтов казенника крепится казенник и кронштейн.

В верхней части коробки ствольной имеются: ушки "в" с отверстиями для крепления крышки коробки ствольной, выступы и упоры для крепления механизма спускового, ушки "к" для крепления лотка.

С правой стороны на коробке ствольной имеется гнездо с пазами "д" для тяги перезаряжания. В этом гнезде имеется прорезь для зацепа тяги перезаряжания.

С правой стороны коробки ствольной располагается отсечка гильзы 7, служащая для отсечения гильзы после выстрела.

С левой стороны коробки ствольной приклепан щиток 16, служащий для предохранения попадания пыли внутрь коробки.

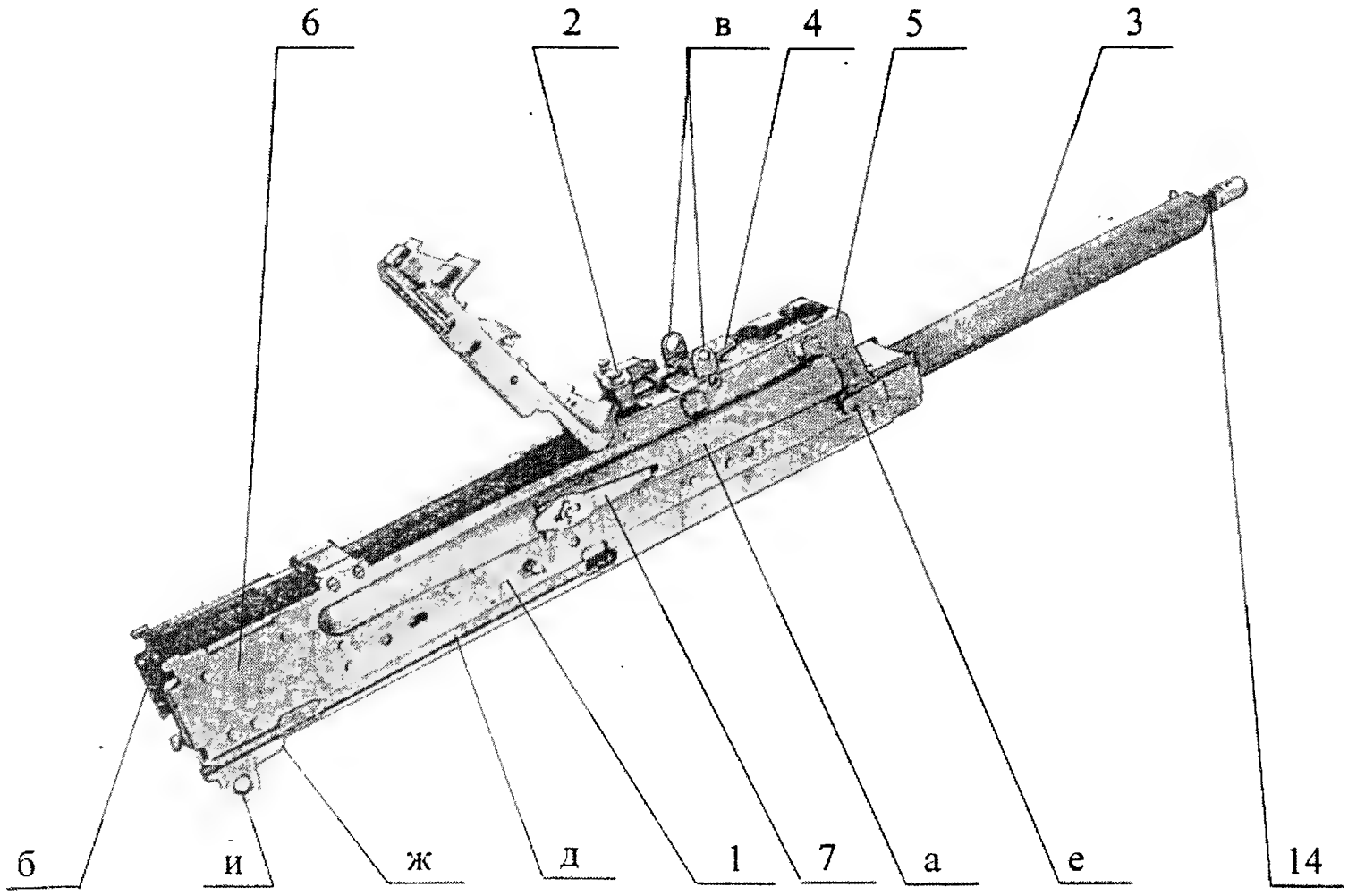

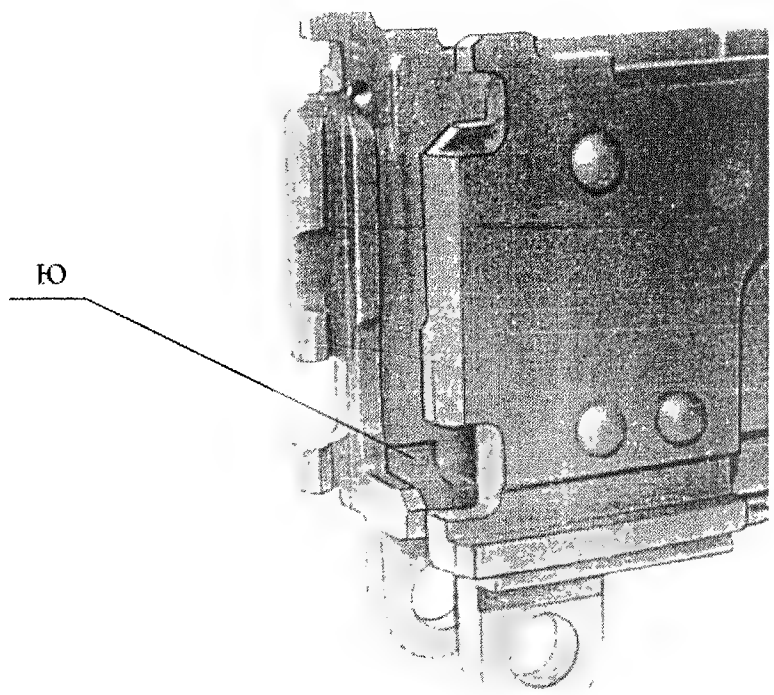

1 - коробка под сборку 6П49 02 100; 2 - качалка в сборе 6П49 02 200; 3 - цилиндр газовый 6П49 02 300; 4 - защелка в сборе 6П49 02 400; 5 - казенник 6П49 02 101; 6 - затыльник 6П49 02 106; 7 - отсечка гильзы 6П49 02 014; 14 - патрубок 6П49 02 307
а - гильзоотвод; б - выступы с пазами; в - ушки для крышки коробки ствольной; д - гнездо с пазами; е - цапфа направляющая; ж -выступ направляющий; и - ушки для крепления пулемета; ю - гнездо коробки ствольной

Рисунок 13 - Коробка ствольная 6П49 02 000

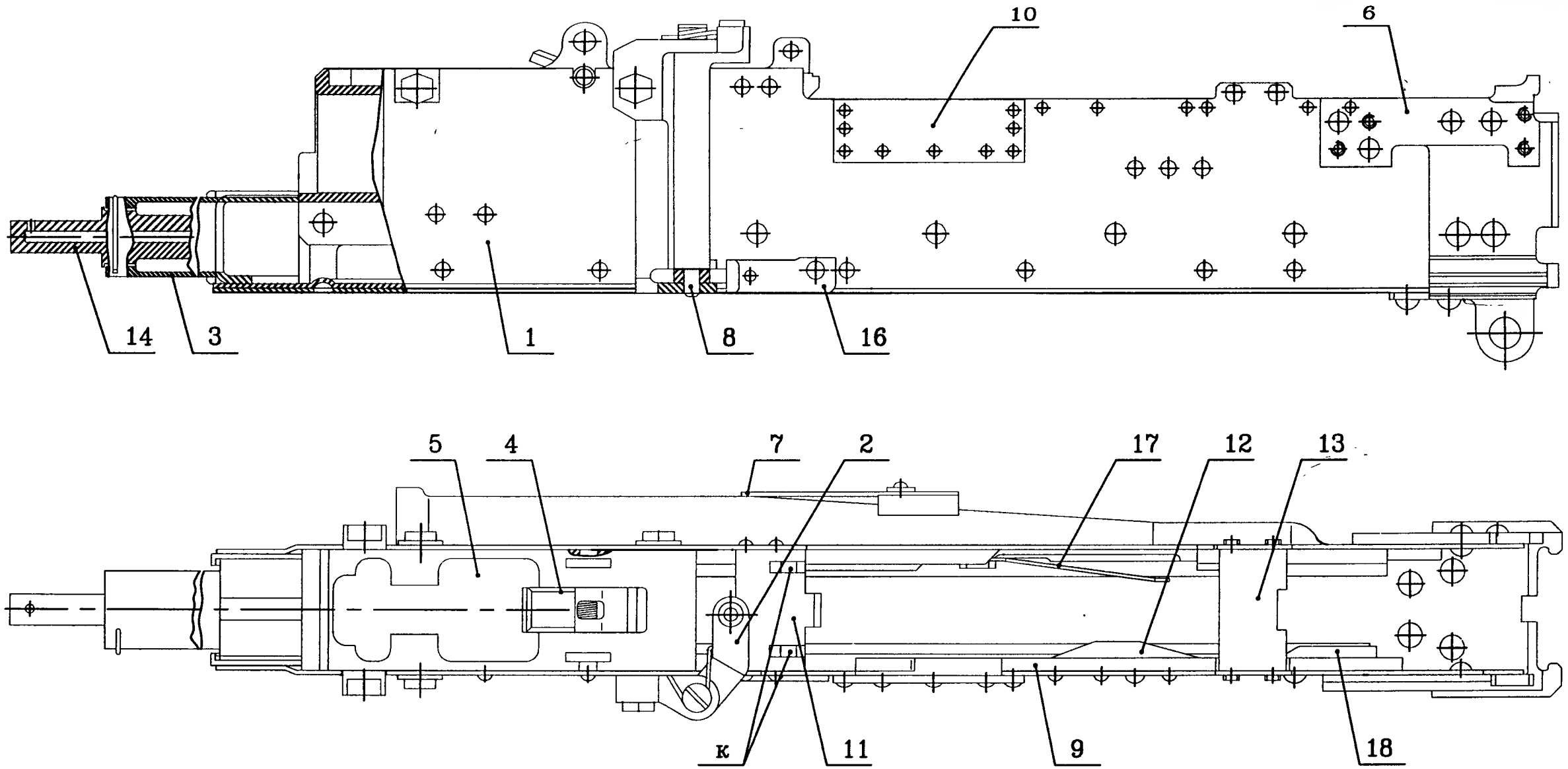

1 – коробка под сборку 6П49 02 100; 2 – качалка в сборе 6П49 02 200; 3 – цилиндр газовый 6П49 02 300; 4 – защелка в сборе 6П49 02 400; 5 – казенник 6П49 02 101; 6 – затыльник 6П49 02 106; 7 – отсечка гильзы 6П49 02 014; 8 – ось качалки 6П49 02 012; 9 – планка 6П49 02 112; 10 – копир разобщителя 6П49 02 111; 11 – кронштейн 6П49 02 109; 12 – копир отражателя 6П49 02 103; 13 – упор корпуса спускового механизма 6П49 02 107; 14– патрубок 6П49 02 307; 16 – щиток 6П49 02 011; 17 – пружина отражателя 6П49 02 023; 18 – упор разобщителя 6П49 02 108; к – ушки для крепления лотка

Рисунок 14 – Коробка ствольная 6П49 02 000

По бокам в передней части коробки ствольной имеются цапфы-направляющие "е", а в задней части на затыльнике имеются ушки "и" с отверстиями и направляющие выступы "ж" для крепления пулемета. На левой стороне коробки ствольной закреплен копир отражателя 12, копирный выступ которого служит для поворота отражателя, а также планка 9 и копир разобщителя 10 для управления поворотом разобщителя.

На правой стороне коробки ствольной закреплена, при помощи прижима и гайки, пружина отражателя 17 для управления отражателем.

Цилиндр газовый 3 своим задним концом соединяется с коробкой ствольной при помощи зацепов. В цилиндр газовый спереди ~~вставляется~~ ввертывается (46) ется патрубок 14, который фиксируется булавкой.

Кронштейн 11 предназначается для направления снижаемого патрона в патронник и крепления лотка на коробке ствольной.

Упор 13 предназначается для крепления корпуса механизма спускового. Упор разобщителя 18 предназначен для предохранения планки от инерционных нагрузок личинки при приходе рамы в крайнее заднее положение.

6.3 Рама затворная

Рама затворная (рисунки 15, 16) является основным механизмом, который приводит в действие все остальные подвижные части пулемета. Рама затворная в собранном виде состоит из поршня 1, оси поршня 8, рамы 2, личинки затвора 3, оси затвора 4, защелки оси затвора 5, бойка 17, отражателя 6, экстракторов 12, пружины экстрактора 13, двух осей экстракторов 14, разобщителя 7, плунжера 15, пружины плунжера 16, толкателя гильзы 9, ролика 11, фиксатора плунжера 18, пружины личинки 19, ~~упора останова 10~~. (60) (65)

Рама 2 перемещается в коробке ствольной по направляющим на па-

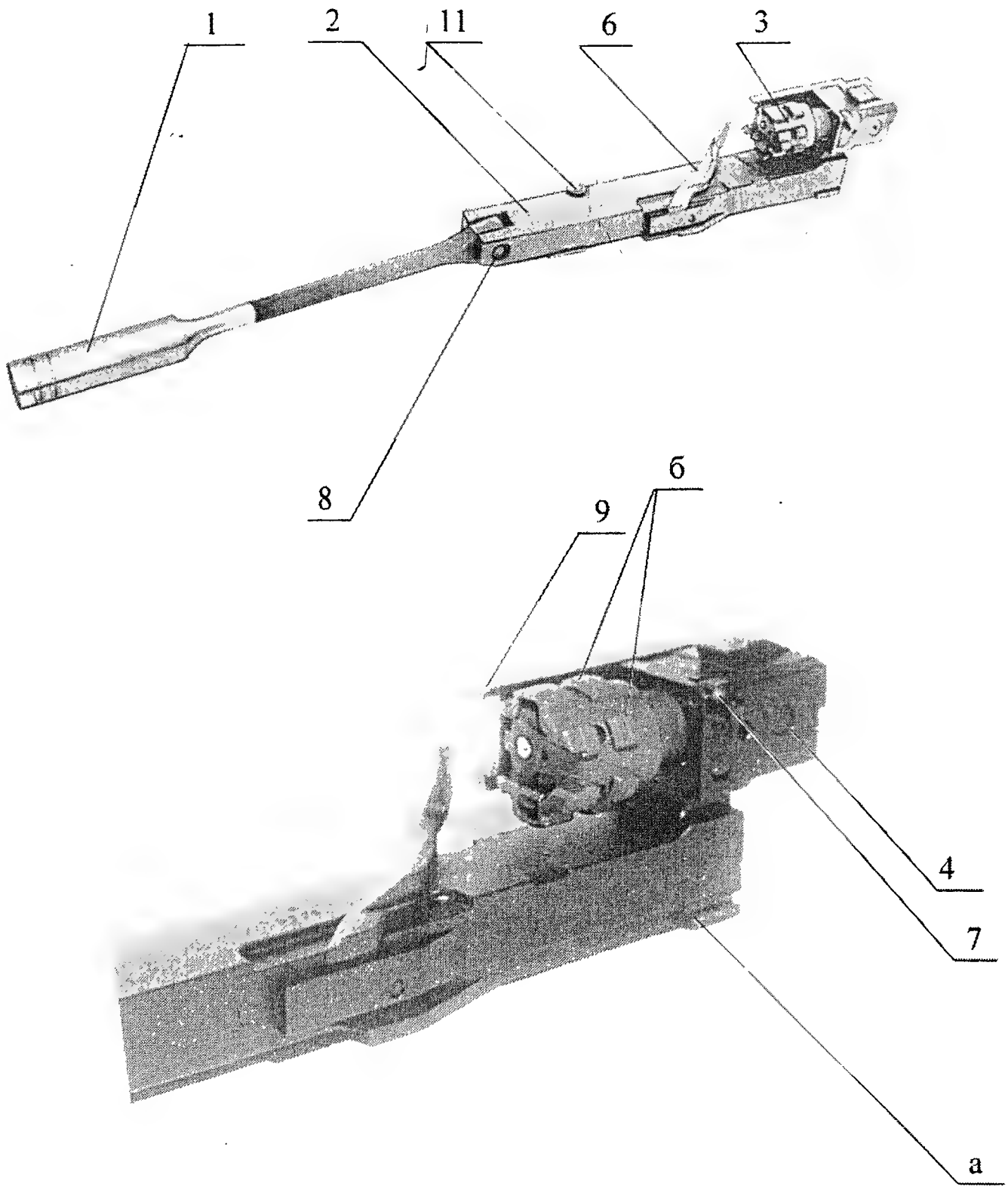

1 - поршень 6П49 03 015; 2 - рама 6П49 03 002; 3 - личинка затвора 6П49 03 001; 4 - ось затвора 6П49 03 007; 6 - отражатель 6П49 03 005; 7 - разобщитель 6П49 03 014; 8 - ось поршня 6П49 03 016; 9 - толкатель гильзы 6П49 03 017; 11 - ролик 6П49 03 012; а - паз направляющий; б - упоры боевые личинки затвора

Рисунок 15 - Рама затворная 6П49 03 000

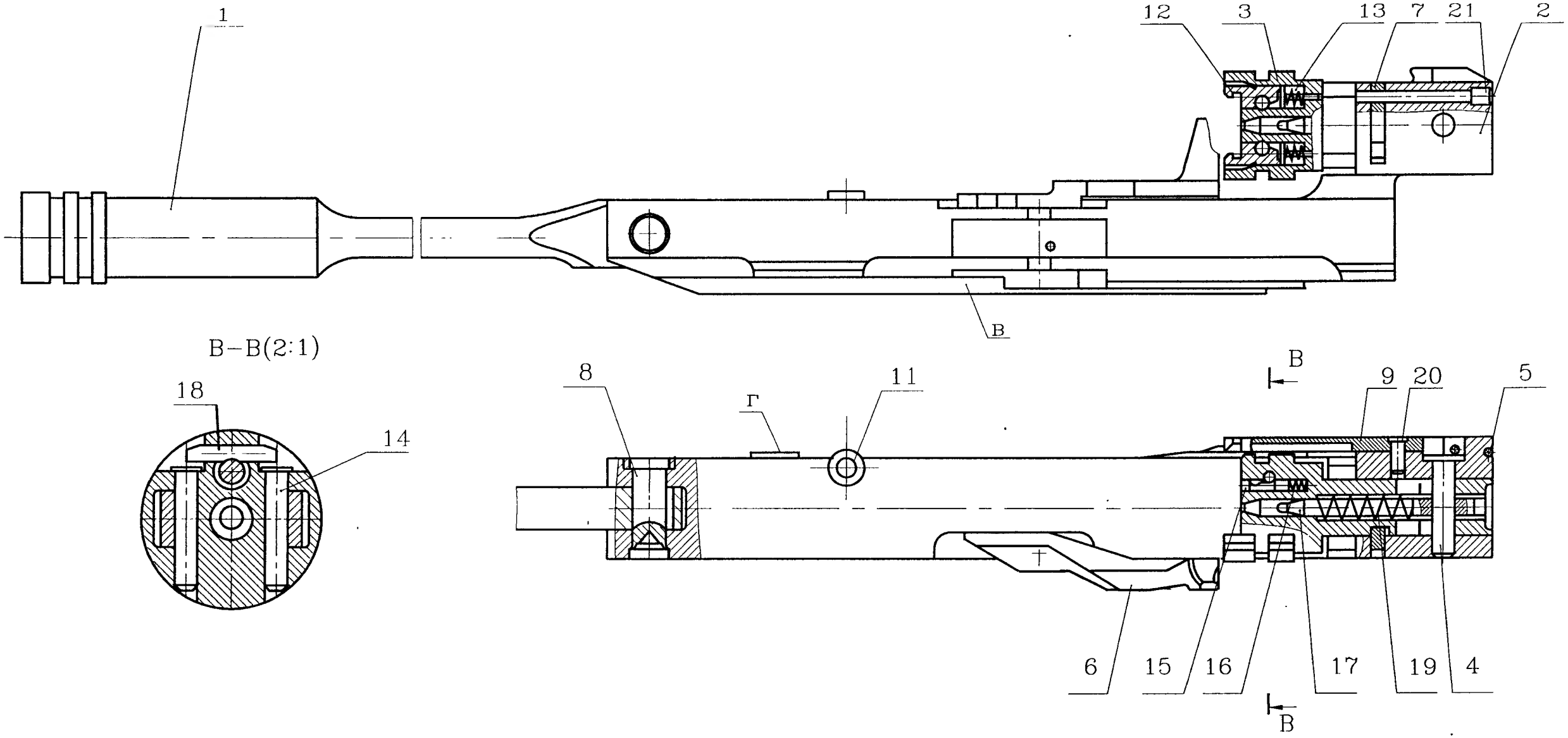

1 – поршень 6П49 03 015; 2 – рама затворная 6П49 03 002; 3 – личинка затвора 6П49 03 001; 4 – ось затвора 6П49 03 007; 5 – защелка оси затвора 6П49 03 008; 6 – отражатель 6П49 03 005; 7 – разобщитель 6П49 03 014; 8 – ось поршня 6П49 03 016; 9 –толкатель гильзы 6П49 03 017;
11 – ролик 6П49 03 012; 12 – экстрактор 6П49 03 009; 13 – пружина экстрактора 6П49 03 011;
14 – ось экстрактора 6П49 03 026; 15 – плунжер 6П49 03 019; 16 – пружина плунжера 6П49 03 021;
17 – боек 6П49 03 004; 18 – фиксатор плунжера 6П49 03 027; 19 – пружина личинки 6П49 03 028;
20 – штифт 6П49 03 022; в – боковые стороны паза; 21 - ось разобщителя 6П49 03 024; г – выступ для зацепа тяги перезаряжания

Рисунок 16 – Рама затворная 6П49 03 000

зах "а", расположенных в передней и задней частях рамы на боковых поверхностях.

К передней части рамы с помощью оси поршня 8 присоединяется поршень 1.

Справа спереди на раме имеется выступ Г для зацепа тяги перезаряжания. Снизу на раме затворной имеется паз, боковые стороны "в" которого взаимодействуют с роликом качалки. В задней части рамы выполнено отверстие, в которое вставляется хвостовая часть личинки затвора 3. Перпендикулярно отверстию в задней части рамы выполнено отверстие для оси затвора 4. Ось затвора соединяет личинку затвора с рамой. От выпадания ось затвора фиксируется в раме защелкой оси затвора 5, которая вставляется в отверстие, расположенное в задней правой части рамы, и вертикальный паз справа на заднем торцы рамы. На верхней плоскости рамы справа находится ролик 11.

С правой стороны рамы в задней части размещается толкатель гильзы 9, который соединяется с рамой с помощью паза и фиксируется штифтом 20.

Толкатель служит для удержания отраженной гильзы в жестких зацепах, которые расположены в передней части толкателя.

С левой стороны рамы в задней части выполнен паз и отверстие для размещения и закрепления разобщителя 7 в корпусе рамы. Разобщитель служит для предотвращения преждевременного поворота личинки затвора.

Отражатель служит для перемещения гильзы (патрона) по зеркалу личинки затвора (часть личинки затвора, на которую опирается дно гильзы) после извлечения ее из патронника. На отражателе имеется выступ, который взаимодействует с копирным выступом копира отражателя в коробке. Внутри рамы затворной выполнено отверстие для размещения пружины возвратной.

Поршень 1 чашечного типа непосредственно воспринимает давление пороховых газов и служит для приведения в действие подвижных частей пулемета. Он с рамой затворной соединяется с помощью оси 8 поршня. На переднем конце поршня имеются кольцевые проточки для уменьшения прорыва пороховых газов по поверхности поршня и отверстие для патрубка.

Личинка затвора 3 служит для досылания патрона в патронник, запирания канала ствола при выстреле, производства выстрела, первоначального страгивания гильзы, ее извлечения из патронника и вывода ее на линию отражения. Личинка затвора соединяется с рамой осью затвора 4.

На переднем торце личинки затвора находится зеркало затвора, два симметрично расположенных окна, в которых располагаются экстракторы 12, извлекающие гильзу из патронника, и пружины экстракторов 13.

Экстракторы фиксируются в личинке затвора осями экстракторов 14. Также на переднем торце личинки затвора имеются жесткие зацепы, которые удерживают гильзу (патрон) при продвижении гильзы вдоль зеркала личинки затвора в момент отражения.

В центре зеркала личинки затвора имеется отверстие для бойка. Боек 17 крепится в личинке затвора осью затвора 4. На бойке, между осью затвора и личинкой расположена пружина личинки 19, служащая для удобства сборки пулемета. На зеркале личинки затвора выполнено (30) также отверстие под плунжер 15 и пружину плунжера 16. ~~Плунжер удерживает отражонную гильзу от обратного перемещения в сторону зеркала личинки затвора~~. На наружном диаметре личинки затвора расположены боевые упоры, которые при повороте личинки затвора заходят за боевые

упоры ствола. Кроме того, верхний боевой упор обеспечивает досылание патрона в патронник.

В хвостовой части личинки затвора расположен криволинейный паз, который взаимодействует с осью затвора и осуществляет поворот личинки затвора.

6.4 Механизм спусковой

Механизм спусковой служит для удержания рамы затворной во взведенном положении, освобождении ее в нужный момент и постановки пулемета на предохранитель.

Механизм спусковой (рисунки 17, 18) состоит из корпуса спускового механизма 1, выполненного заодно с прицельной колодкой, и служащего для монтажа на нем: шептала 2, пружины шептала 6, оси шептала 5, рычага шептала 3, рычага спускового 4, переводчика 13, пружины переводчика 14, защелки крышки 10, пружины защелки крышки 11, оси защелки крышки 12, двух штифтов 8 и 9 (служащих осями для рычага шептала и рычага спускового), чеки 15, пружины чеки 16, защелки 17, пружины защелки 18, фиксатора 19, оси защелки 20, двух штифтов 21, двух шайб 22.

Шептало имеет в средней части – отверстие для оси шептала, выступ а для постановки рамы затворной и выступ б, взаимодействующий с рычагом шептала.

Рычаг шептала 3 имеет опорный выступ, ограничивающий положение рычага шептала в корпусе механизма спускового, в средней части – отверстие под штифт 8.

Рычаг спусковой 4 закреплен в корпусе механизма спускового штифтом 9, для которого в нем сделано отверстие. Выступ рычага спускового служит для взаимодействия с рычагом шептала.

Защелка крышки 10 закреплена в корпусе механизма спускового осью защелки крышки 12, штифтом и фиксируется в определенном положений пружиной защелки крышки 11.

Защелка крышки предназначена для фиксации крышки коробки в закрытом положении.

Корпус механизма спускового 1 своими направляющими выступами входит в направляющие пазы лотка.

Чека 15 предназначена для крепления корпуса механизма спускового на коробке ствольной. Переводчик 13 имеет два положения: "ПР" (предохранитель) - для предотвращения производства выстрела путем ограничения поворота шептала, "О" (огонь) - для ведения стрельбы.

Защелка 17 предназначена для блокировки переводчика и позволяет переводить переводчик в положения "О" и "ПР", только если подвижные части находятся на шептале.

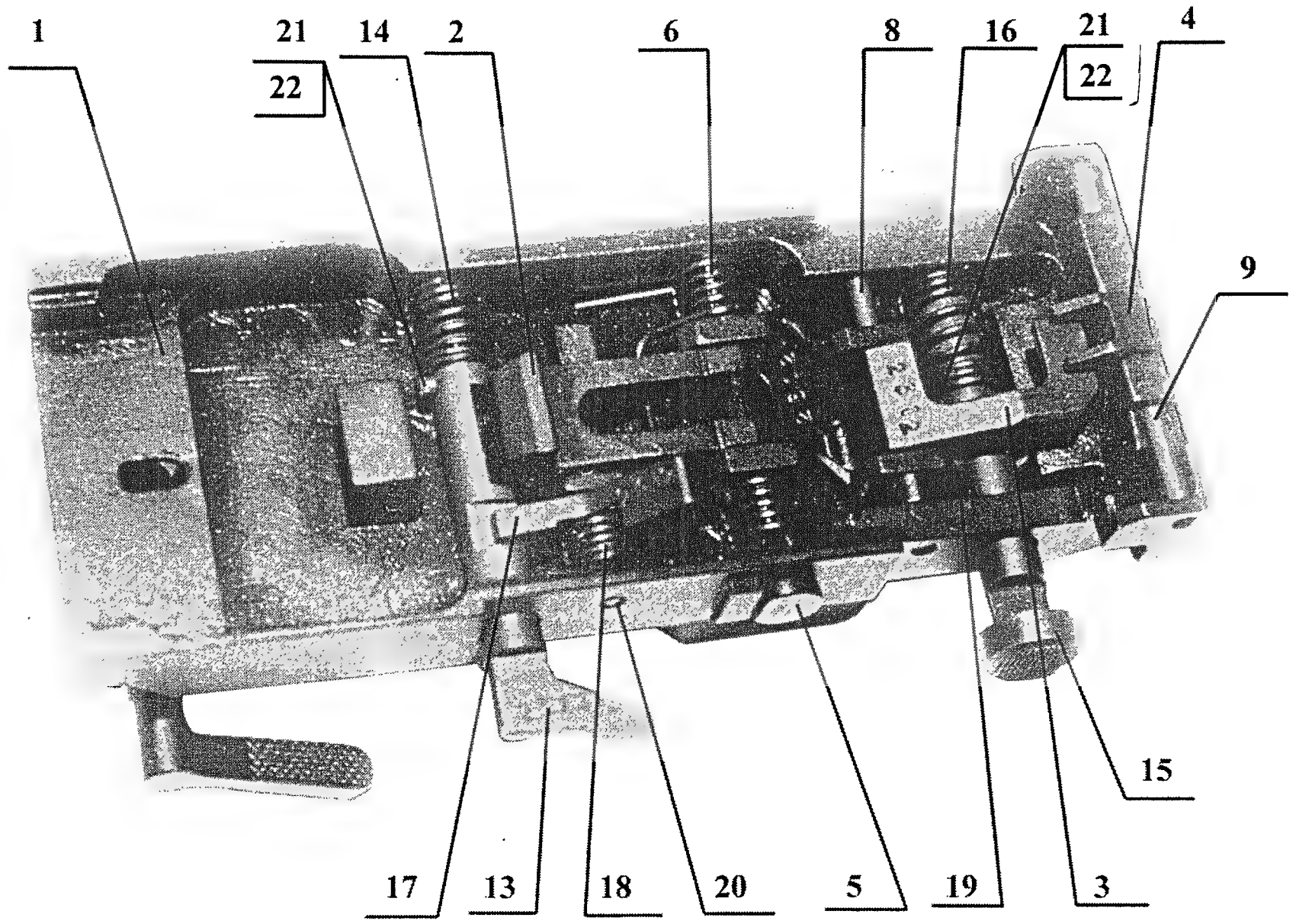

1 - корпус спукового механизма 6П49 04 001; 2 - шептало 6П49 04 002; 3 - рычаг шептала 6П49 04 003; 4 - рычаг спусковой 6П49 04 004; 5 - ось шептала 6П49 04 005; 6 - пружина шептала 6П49 04 006; 8 - штифт 6П49 04 018-01; 9 - штифт 6П49 04 018-02; 13 - переводчик 6П49 04 028; 14 - пружина переводчика 6П49 04 014; 15 - чека 6П49 04 021; 16 - пружина чеки 6П49 04 022; 17 - защелка 6П49 04 029; 18 - пружина защелки 6П49 04 031; 19 - фиксатор 6П49 04 032; 20 - ось защелки 6П49 04 012; 21 - штифт 6П49 04 023; 22 - шайба 6П49 04 033.

Рисунок 17 - Механизм спусковой 6П49 04 000

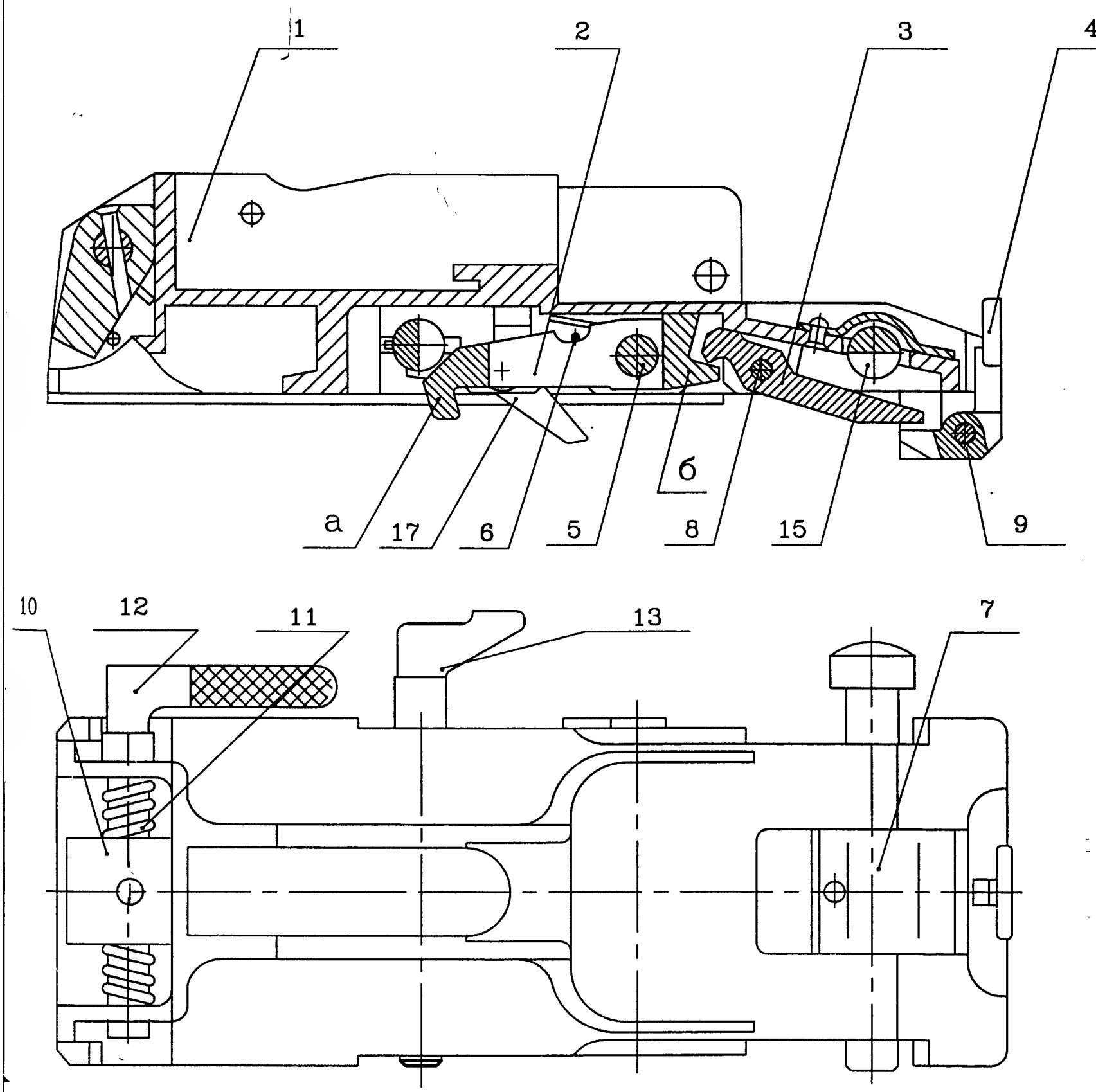

1 – корпус спускового механизма 6П49 04 001; 2 – шептало 6П49 04 002;
3 – рычаг шептала 6П49 04 003; 4 – рычаг спусковой 6П49 04 004;
5 – ось шептала 6П49 04 005; 6 – пружина шептала 6П49 04 006;
7 – щиток 6П49 04 007; 8 – штифт 6П49 04 018–01; 9 – штифт 6П49 04 018–02; 10 – защелка крышки 6П49 00 005; 11 – пружина защелки крышки 6П49 00 006; 12 – ось защелки крышки 6П49 00 004;
13 – переводчик 6П49 04 028; 15 – чека 6П49 04 021;
17 – защелка 6П49 04 029; а – выступ; б – выступ;

Рисунок 18 – Механизм спусковой 6П49 04 000

6.5 Механизм возвратный

Механизм возвратный (рисунки 19, 20) служит для аккумулирования энергии пороховых газов при движении подвижных частей назад и передаче этой энергии механизмам автоматики при перемещении подвижных частей вперед.

Механизм возвратный состоит из муфты 1, шайбы упорной 13, пружины возвратной 2, стержня соединительного 3, трубки направляющей 4, втулки буфера 6, пружины кольцевой 11, корпуса буфера 5, основания корпуса 7, гайки 9, шайбы буферной 10, толкателя 8. (рычага шептала) (46)

Шайба упорная 13 служит для размещения крайнего витка пружины возвратной.

Для удобства при разборке и сборке пулемета соединение стержня и трубки направляющей сделано шарнирным.

Пружина возвратная 2 служит для возвращения подвижных частей в крайнее переднее положение и для сообщения бойку энергии, необходимой для разбития капсюля патрона.

Втулка буфера 6, воспринимая удар рамы затворной, сжимает пружину кольцевую 11. (43) (46)

Пружина кольцевая 11 (с кольцом компенсационным 15) собрана в корпусе буфера 5 и находится в состоянии предварительного поджатия. Предварительное поджатие пружины кольцевой осуществляется завинчиванием гайки 9 моментным ключом с последующей фиксацией штифтом.

Пружина кольцевая 11 смягчает удар рамы затворной о буфер и сообщает раме затворной интенсивный толчок вперед.

Фиксатор корпуса буфера 14 предохраняет от случайного отделения основание корпуса от корпуса буфера.

Толкатель 8 размещен в отверстии основания корпуса 7 и служит

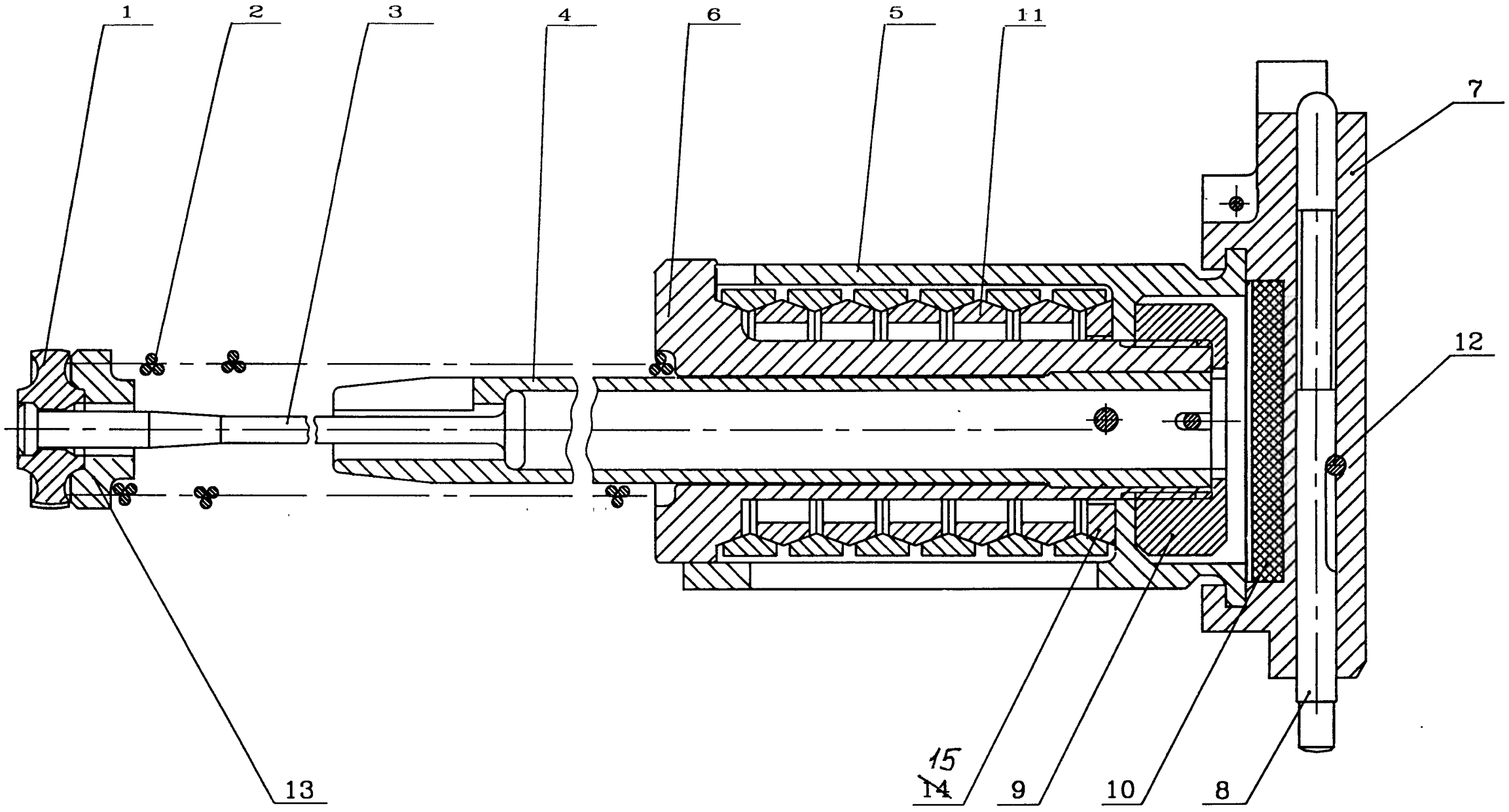

1 – муфта 6П49 05 006; 2 – пружина возвратная 6П49 05 008; 3 – стержень соединительный 6П49 05 007; 4 – трубка направляющая 6П49 05 001; 5 – корпус буфера 6П49 05 011; 6 – втулка буфера 6П49 05 002; 7 – основание корпуса 6П49 05 004; 8 – толкатель рычага шептала 6П49 05 005; 9 – гайка 6П49 05 018; 10 – шайба буферная 6П49 05 017; 11 – пружина кольцевая 6П49 05 100; 12 – штифт; 13 – шайба упорная 6П49 05 012; ~~14~~ 15 – кольцо компенсационное 6П49 05 103.

Рисунок 20 – Механизм возвратный 6П49 05 000

2	Зам.	6П49.1182		19.04.2000
М.	Л	N ДОКУМ.	ПОДП.	ДАТА
	612		19.04.2000	
В N ПОДЛ		ПОДП И ДАТА	ВЗАМ ИНВ N	ИНВ N ДУБЛ	ПОДП И ДАТА

6П49 00 000 РЭ

Л 48

63

для взаимодействия электроспуска, спускового крючка станка или установки с шепталом механизма спускового пулемета. Толкатель от выпадания фиксируется штифтом 12. Корпус буфера 5 имеет три окна для удобства осмотра, чистки и смазки пружины кольцевой 11.

6.6 Крышка коробки ствольной

Крышка коробки ствольной предназначена для размещения лентопротяжного механизма.

Крышка коробки ствольной (рисунки 21,22) спереди имеет ушко крышки переднее 8 с отверстием для оси крышки, с помощью которой она крепится к коробке ствольной. Выступ "а" ограничивает разворот крышки коробки ствольной вверх, выступ "б", опираясь на защелку ствола, предотвращает снятие ствола при закрытой крышке коробки ствольной.

Для защиты приемника от попадания пыли и грязи с помощью оси 20, штыря 21 и пружины 18 закреплена крышка приемного окна 4, а с помощью оси 16 и пружины 17 - щиток 3.

Сзади крышка имеет ушко крышки заднее 9 с выступом, фиксирующим крышку коробки ствольной в закрытом положении.

На нижней поверхности крышки коробки ствольной размещаются серьга 22 рычага подачи с осью 23 серьги рычага подачи, рычаг подачи 5 с пружиной рычага подачи 7, движок 2 с роликом и пальцами подающими 12 с пружиной пальцев подающих 13.

В задней части крышки коробки ствольной имеются прижимы звена задний 11 и передний 10 с поперечными направляющими, по которым перемещается движок с пальцами подающими и звеном с подаваемым патроном. Прижим звена передний удерживается на крышке коробки ствольной двумя штифтами прижима 19, *фиксатором рычага подачи 15 и направляющими прижима звена переднего.* (18)

В прижиме звена переднем имеется продольное отверстие, через

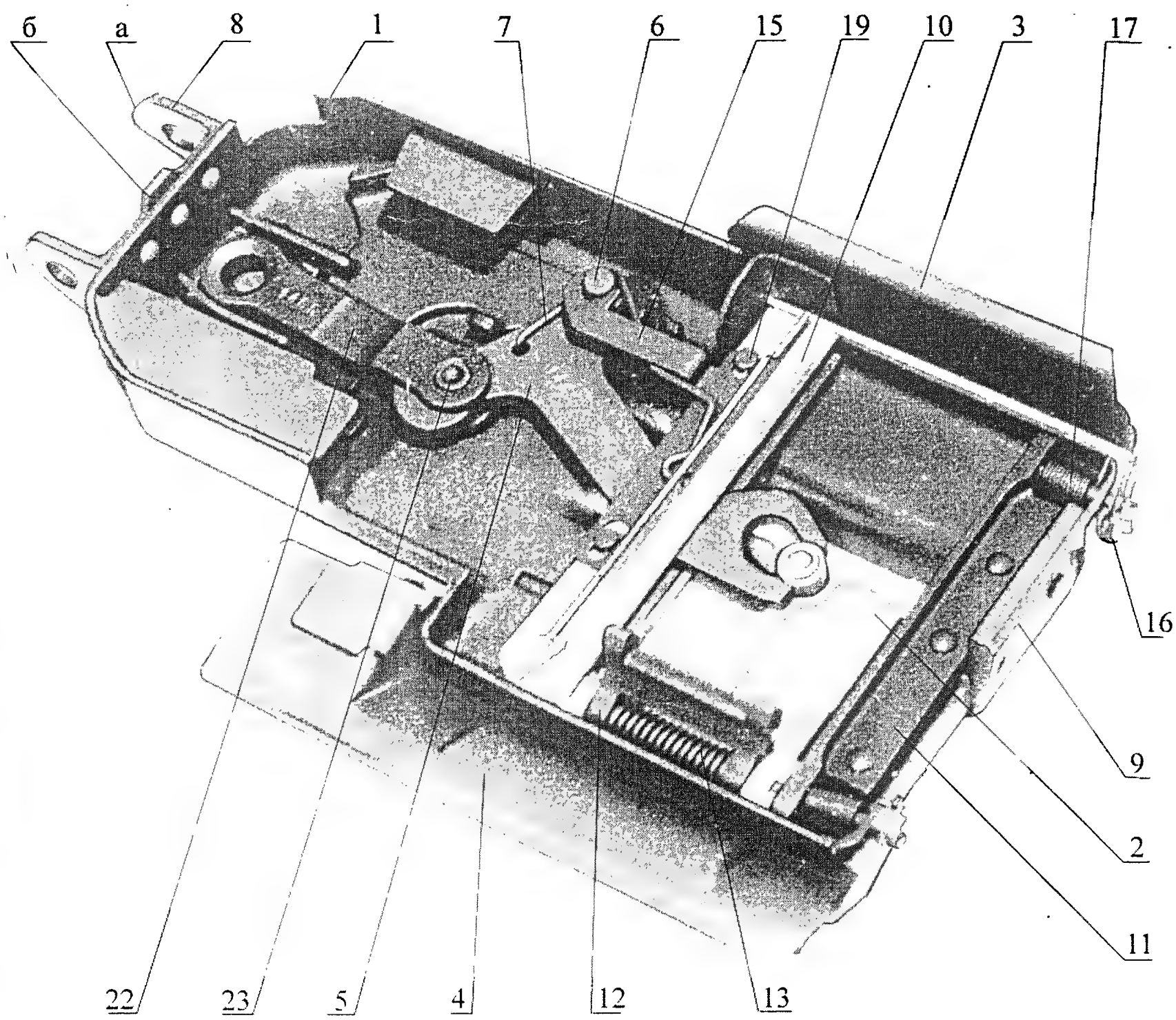

1 - крышка сварная 6П49 06100; 2 - движок 6П49 06 200; 3 - щиток крышки в сборе 6П49 06 300; 4 - крышка приемного окна 6П49 06 400; 5 - рычаг подачи 6П49 06 001; 6 - ось рычага подачи 6П49 06 002; 7 - пружина рычага подачи 6П49 06 003; 8 - ушко крышки переднее 6П49 06 004; 9 - ушко крышки заднее 6П49 06 005; 10 - прижим звена передний 6П49 06 006; 11 - прижим звена задний 6П49 06 007; 12 - пальцы подающие 6П49 06 008; 13 - пружина пальцев подающих 6П49 06 009; 15 - фиксатор рычага подачи 6П49 06 012; 16 - ось щитка 6П49 06 013; 17 - пружина щитка 6П49 06 014; 19 - штифт прижима 6П49 06 016; 22 - серьга рычага подачи 6П49 06 018; 23 - ось серьги рычага подачи 6П49 06 019; а - выступ ограничительный; б - выступ блокирующий

Рисунок 21 - Крышка коробки ствольной 6П49 06 000

42	Зам.	6П49.1192	Дмитр	19.04.00	6П49 00 000 РЭ	Л
ИЗМ.	Л	N ДОКУМ.	ПОДП.	ДАТА		50
612		Дмитр 19.04.2000				
ИНВ N ПОДЛ		ПОДП И ДАТА	ВЗАМ ИНВ N		ИНВ N ДУБЛ	ПОДП И ДАТА

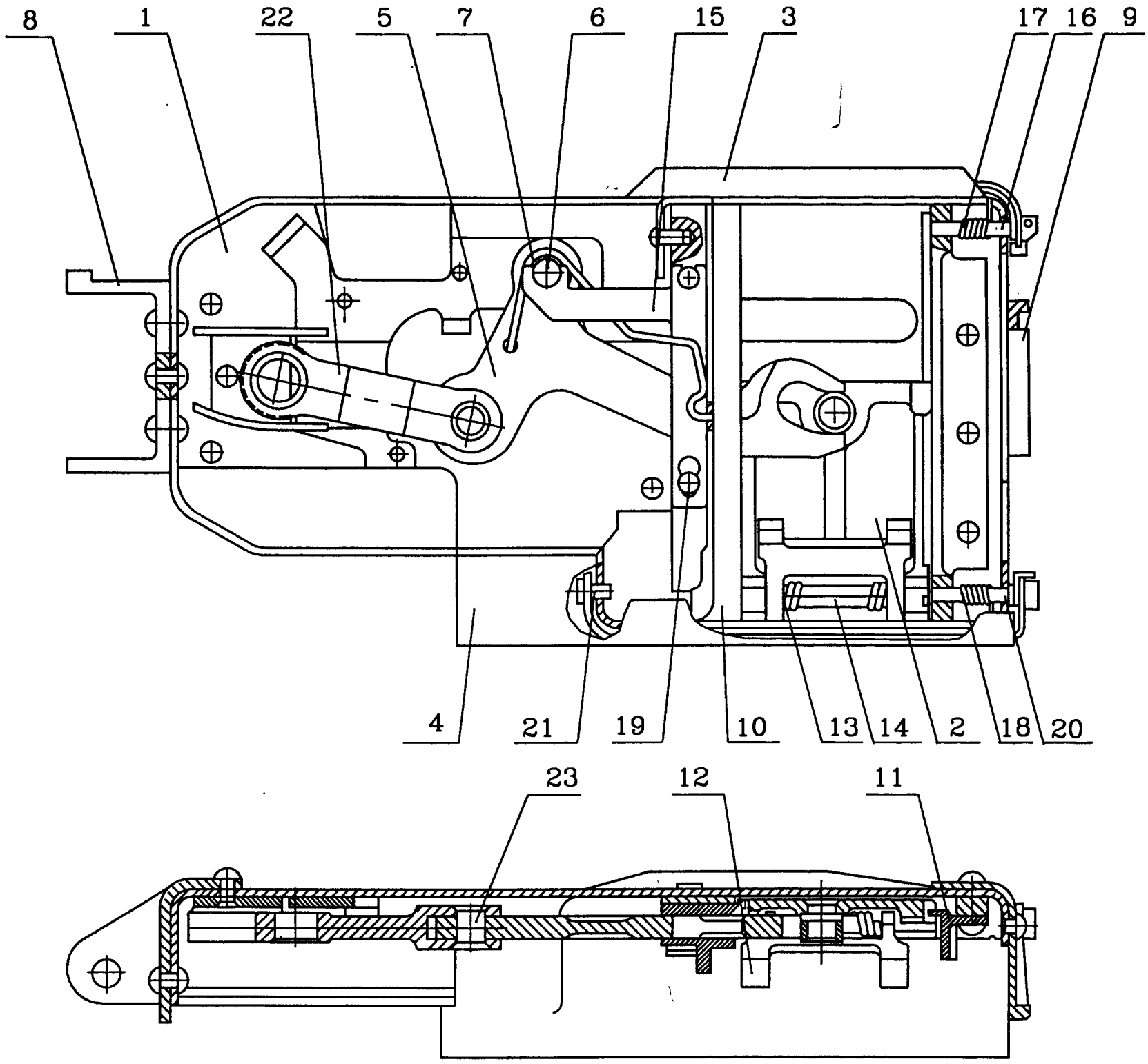

1-крышка сварная 6П49 06 100; 2-движок 6П49 06 200; 3-щиток крышки в сборе 6П49 06 300; 4-крышка приемного окна 6П49 06 400; 5-рычаг подачи 6П49 06 001; 6-ось рычага подачи 6П49 06 002; 7-пружина рычага подачи 6П49 06 003; 8-ушко крышки переднее 6П49 06 004; 9-ушко крышки заднее 6П49 06 005; 10-прижим звена передний 6П49 06 006; 11-прижим звена задний 6П49 06 007; 12-пальцы подающие 6П49 06 008; 13-пружина пальцев подающих 6П49 06 009; 14-ось пальцев подающих 6П49 06 011; 15-фиксатор рычага подачи 6П49 06 012; 16-ось щитка 6П49 06 013; 17-пружина щитка 6П49 06 014; 18-пружина крышки приемного окна 6П49 06 015; 19-штифт прижима 6П49 06 016; 20-ось 6П49 06 017; 21-штырь щитка 6П49 06 304; 22-серьга рычага подачи 6П49 06 018; 23-ось серьги рычага подачи 6П49 06 019.

Рисунок 22 - Крышка коробки ствольной 6П49 06 000

которое проходит рычаг подачи. Рычаг подачи надевается на ось рычага подачи 6 и удерживается фиксатором рычага подачи 15.

Крышку коробки ствольной с коробкой ствольной соединяет ось крышки 7 (рисунок 8), которая фиксируется своим выступом в левом ушке крышки коробки ствольной. Пружина крышки 8 (рисунок 8) удерживает крышку в открытом положении.

6.7 Лоток

Лоток в сборе совместно с крышкой коробки ствольной является приемником патронной ленты. Лоток в сборе служит для отделения патрона от ленты, снижения его на линию досылания и последующего направления при досылании.

На лотке (рисунок 23) закреплены: звеньесъемник 3, корпус фиксатора патрона 6 с фиксатором патрона 4 и пружиной фиксатора патрона 5, пальцы фиксирующие 7. В средней части лотка имеется приемное окно для подачи патрона на линию досылания. Спереди лоток имеет два ушка лотка - левое 10 и правое 11 для фиксации лотка на коробке ствольной. Сзади на лотке в сборе приварены упоры 12, которые служат для ориентации лотка с корпусом механизма спускового.

Снизу прикреплены три направляющих лотка, которые служат для крепления лотка на коробке ствольной.

Пальцы фиксирующие 7 удерживают ленту с патронами от обратного перемещения. Пальцы фиксирующие имеют ушки с отверстиями для оси пальцев фиксирующих 9 и выступы с опорными плоскостями для удержания патрона со звеном.

Пружина пальцев фиксирующих 8 надевается на ось пальцев фиксирующих 9 и возвращает пальцы в исходное положение после захода очередного патрона.

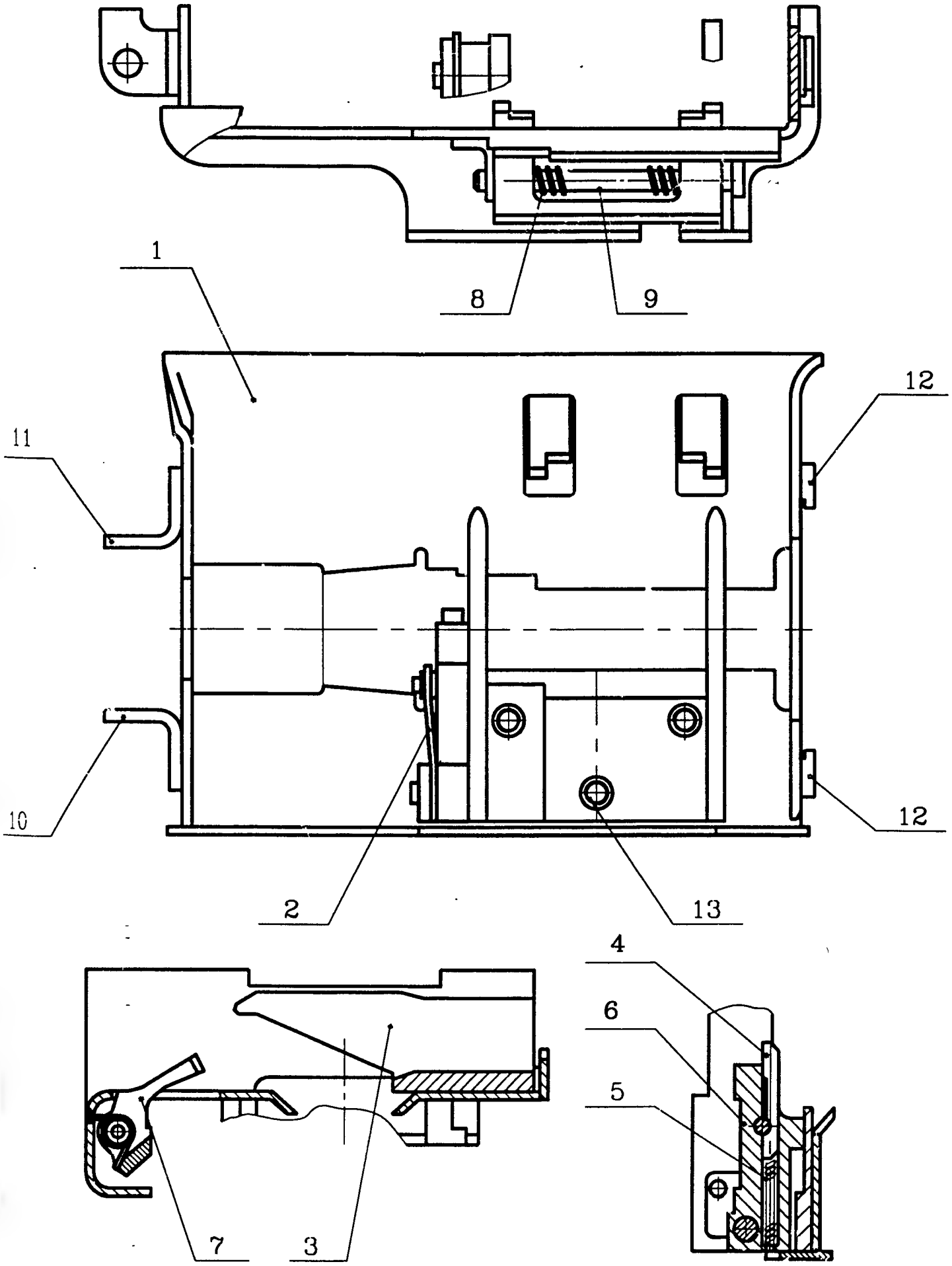

1 – лоток 6П49 11 100; 2 – флажок 6П49 11 200; 3 – звеньесъемник 6П49 11 001; 4 – фиксатор патрона 6П49 11 002; 5 – пружина фиксатора патрона 6П49 11 003; 6 – корпус фиксатора патрона 6П49 11 004; 7 – пальцы фиксирующие 6П49 11 005; 8 – пружина пальцев фиксирующих 6П49 11 006; 9 – ось пальцев фиксирующих 6П49 11 007; 10 – ушко лотка левое 6П49 11 108; 11 – ушко лотка правое 6П49 11 109; 12 – упор 6П49 11 106; 13 – винт звеньесъемника 6П49 11 011.

Рисунок 23 – Лоток 6П49 11 000

Звеньесъемник 3 предназначается для съема патрона из звена ленты и для опускания на линию досылания (через приемное окно). Звеньесъемник крепится на лотке с помощью винтов звеньесъемника ~~14~~ 13. (42)

Корпус фиксатора 6 закрепляется на звеньесъемнике осью корпуса фиксатора, для которой имеется ушко с отверстиями; в гнезде корпуса размещен фиксатор 4 с пружиной фиксатора 5. Фиксатор служит для ограничения перемещения досылаемого патрона вверх. Перемещение фиксатора в корпусе ограничено штифтом фиксатора.

Флажок 2 ограничивает перемещение фиксатора патрона 4. Флажок 2 имеет отверстие, используемое при разборке. Штифт фиксатора удерживается в корпусе фиксатора заведением флажка за ось.

6.8 Подающий механизм

Подающий механизм служит для подачи ленты с патронами в приемник пулемета и для направления патрона при его досылании в патронник.

Подающий механизм состоит из качалки 2 (рисунок 13, 14), движка 2, серьги рычага подачи 22 (рисунки 21, 22), пальцев подающих 12, пружины пальцев подающих 13, оси пальцев подающих 14, оси рычага подачи 6, оси серьги рычага подачи 23.
Кроме того, в работе подающего механизма участвуют звеньесъемник 3 (рисунок 23) с фиксатором патрона 4, пальцы фиксирующие 7, передний и задний прижимы звена 10 и 11 (рисунок 22).

Качалка 2 (рисунок 14) служит для приведения в действие подающего механизма, она размещается в кронштейне качалки коробки ствольной. Внутри цилиндрической части качалки имеется продольное отверстие для оси качалки 8, вокруг которой она поворачивается при работе. В верхнем плече качалки имеется цилиндрическое гнездо,

в котором размещен штырь с пружиной штыря. Штырь служит для связи качалки с серьгой рычага подачи.

На нижнем плече качалки размещен ролик, который взаимодействует с боковыми сторонами паза рамы затворной.

Движок 2 (рисунок 21, 22) имеет ролик, по которому обкатываются перья рычага подачи 5 и перемещают движок с пальцами подающими 12 в горизонтальном направлении поперек коробки ствольной.

Движок перемещается по направляющим переднего 10 и заднего 11 прижимов звена, для соединения с которыми в правых и левых выступах движка имеются пазы.

В средней части движка размещен ролик, а справа пальцы подающие 12 присоединены осью пальцев подающих 14; для которой в движке имеются ушки с отверстиями.

Пальцы подающие 12 имеют два ушка с отверстиями для оси пальцев подающих 14 и два выступа для перемещения патрона со звеном.

Пружина пальцев подающих 13 надевается на ось пальцев подающих 14 и отжимает пальцы подающие вниз.

Рычаг подачи 5 соединен осями с крышкой коробки ствольной и с серьгой рычага подачи, для чего на переднем конце его имеются отверстия; а на заднем конце - два пера, которые взаимодействуют с роликом движка.

Серьга 22 рычага подачи спереди имеет отверстие, которым надевается на штырь качалки, а сзади - проушину с отверстиями для переднего конца рычага подачи.

Действие подающего механизма заключается в следующем. Подача патрона происходит при движении рамы затворной назад. При этом нижний наклонный выступ рамы через ролик качалки поворачивает

качалку вокруг ее вертикальной оси, которая через серьгу рычага подачи приводит в движение связанный с ней рычаг подачи, перемещающий движок с пальцами подающими и патроном, обкатываясь своими перьями по ролику движка.

В конце движения рамы затворной вперед, качалка возвращает рычаг подачи с движком и пальцами подающими в первоначальное положение. Пальцы подающие западают за очередной патрон.

6.9 Механический прицел

Механический прицел применяется в случае выхода из строя оптического прицела. Он размещен на дульной части ствола (стойка мушки, основание мушки с мушкой) и на прицельной колодке корпуса спускового механизма (планка прицельная с хомутиком, целиком и маховичком).

Механический прицел (рисунок 24) состоит из стойки мушки 1, основания мушки 2 с мушкой 3, прицельной планки 4, целика 5, оси целика 6, хомутика планки 7, защелки хомутика 8, пружины защелки хомутика 9, маховичка 10, гнетка 11, пружины гнетка 12.

Стойка мушки 1 служит для крепления на стволе основания мушки 2 с мушкой 3 и зафиксирована штифтом. Верхняя часть стойки мушки является предохранителем мушки. Мушка совместно с прорезью целика 5 служит для наведения пулемета в цель. Мушка в основании мушки закреплена на резьбе. Мушка по размеру 70...78 устанавливается на предприятии-изготовителе.

Планка прицельная расположена на прицельной колодке, закреплена штифтом и фиксируется пружиной планки прицельной. На левой и правой сторонах планки прицельной (снизу и сверху) нанесены деления с цифрами 4,5,6...19,20, соответствующие дальностям

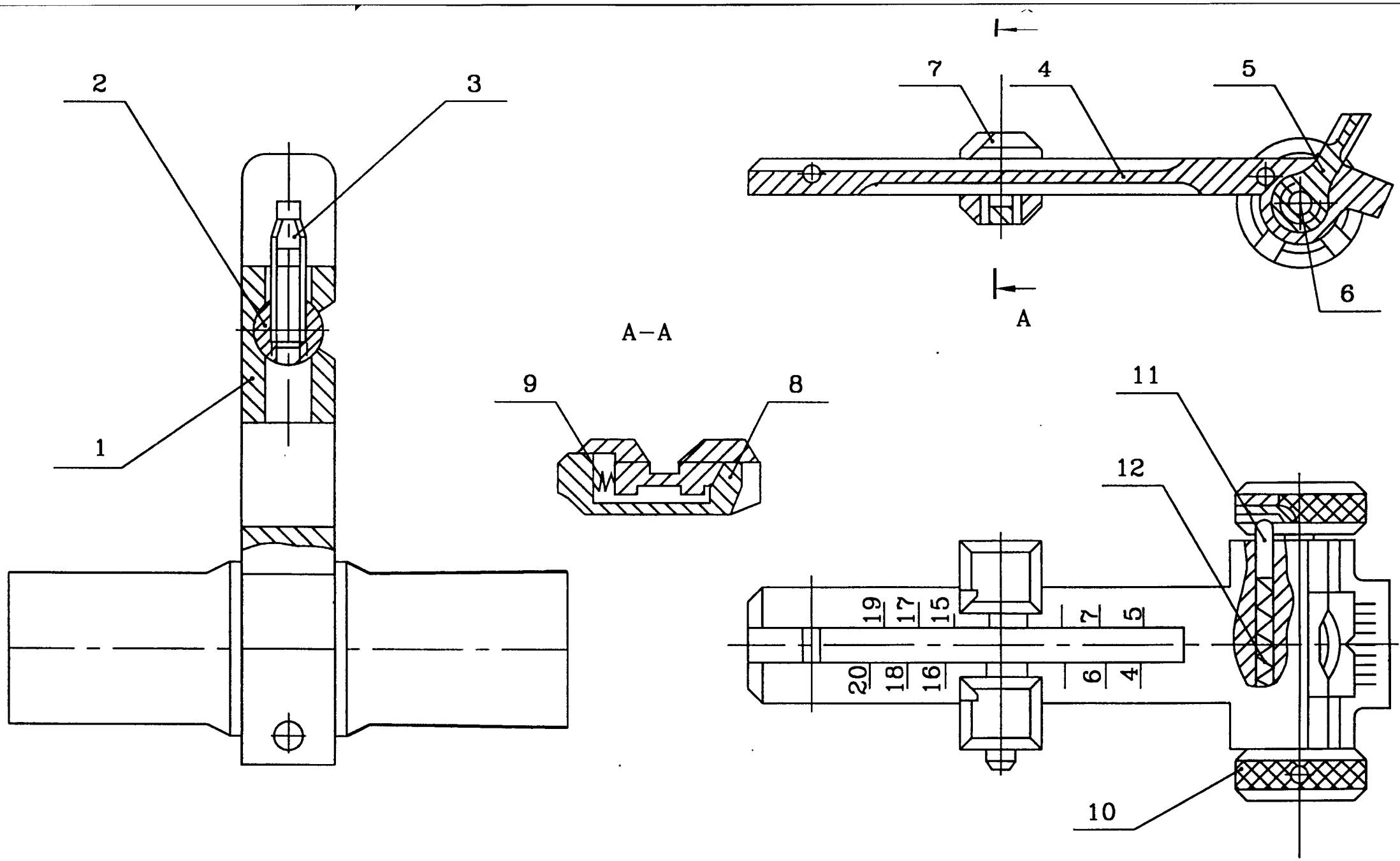

1 – стойка мушки 6П49 01 305; 2 – основание мушки 6П49 01 001; 3 – мушка 6П49 01 002; 4 – планка прицельная 6П49 07 001; 5 – целик 6П49 07 002; 6 – ось целика 6П49 07 003; 7 – хомутик планки 6П49 07 004; 8 – защелка хомутика 6П49 07 005; 9 – пружина защелки хомутика 6П49 07 006; 10 – маховичок 6П49 07 007; 11 – гнеток планки прицельной 6П49 07 008; 12 – пружина гнетка планки прицельной 6П49 07 009.

Рисунок 24 – Прицел механический

400,500,600...1900,2000 м.

На планку прицельную надет хомутик планки, который может перемещаться по ней и в заданном положении фиксироваться подпружиненной защелкой хомутика.

На утолщенном конце планки прицельной устанавливается маховичок 10, соединенный с осью целика 6, а также в гнезде размещается гнеток 11 с пружиной гнетка 12. Целик 5 имеет прорезь для прицеливания. Маховичок и головка оси целика 6 служат для перемещения целика по резьбе оси при боковых поправках. Цена деления на планке прицельной для боковых поправок - одна тысячная дальности стрельбы. Для перемещения на одно деление необходимо повернуть маховичок на пять фиксированных положений (щелчков): при повороте маховичка на себя целик будет перемещаться влево, при повороте маховичка от себя целик перемещается вправо.

6.10 Тяга перезаряжания

Тяга перезаряжания (рисунок 25) служит для постановки подвижных частей на шептало. Она состоит из тяги перезаряжания 1, ролика 2 и оси 3 ролика.

На переднем и заднем концах тяги перезаряжания имеются направляющие выступы для соединения с пазами гнезда коробки ствольной. Зацеп "а" служит для соединения (через прорезь коробки ствольной) с рамой затворной, а выступы "б" и "в" служат для взаимодействия с кареткой люльки. Выступ "в" служит для отведения подвижных частей в заднее положение, а выступ "б" - для возвращения тяги перезаряжания в переднее положение.

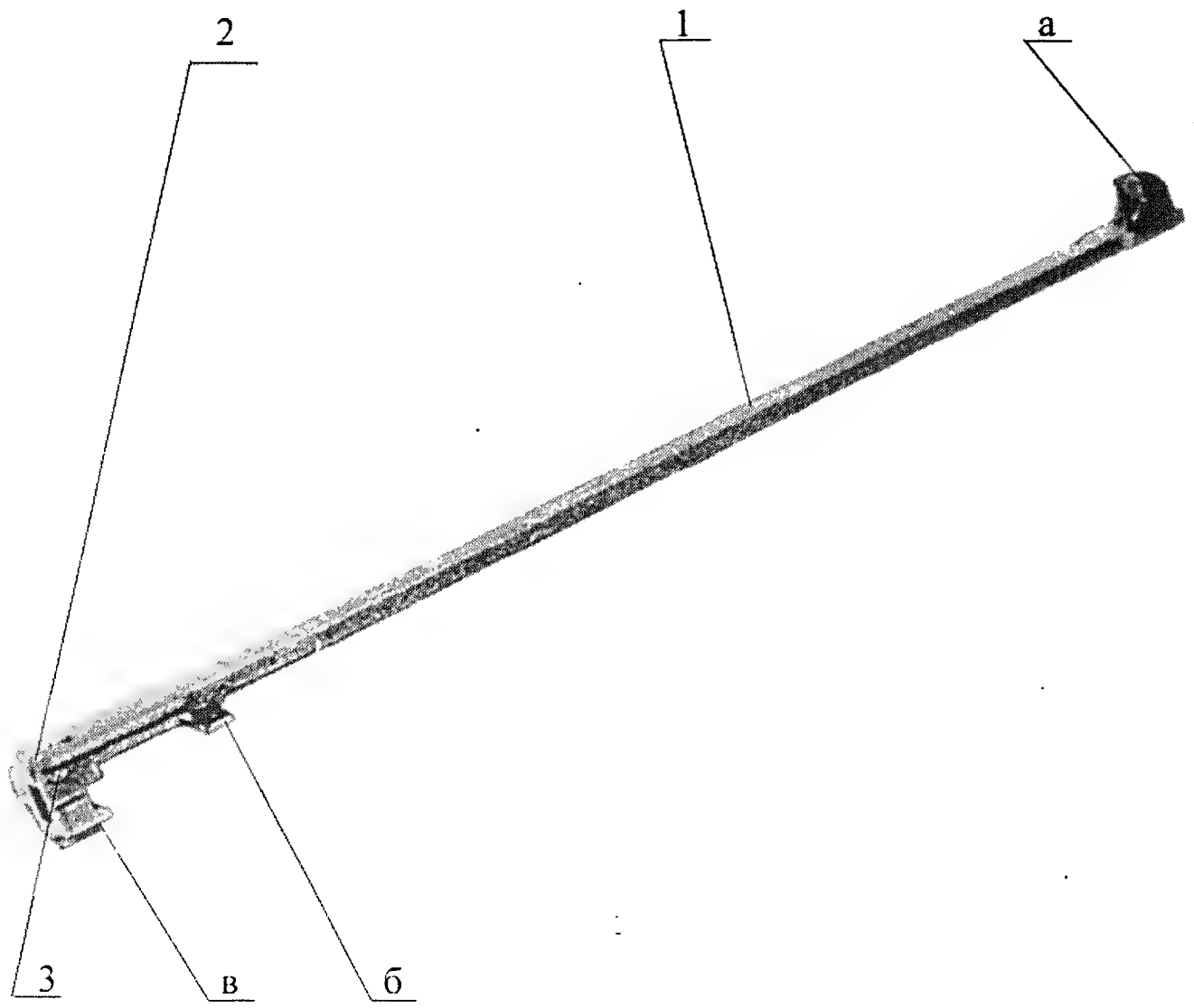

1 - тяга 6П49 08 003; 2 - ролик 6П49 08 001; 3 - ось ролика 6П49 08 002;
а - зацеп; б - выступ; в - выступ

Рисунок 25 - Тяга перезаряжания 6П49 08 000

6.11 Электроспуск

Электроспуск служит для дистанционного управления стрельбой из пулемета 6П49, 6П51.

Электроспуск 6Ч37 (рисунок 26) состоит из корпуса 8, фланца в сборе 1, якоря в сборе 4, катушки 2, толкателя якоря в сборе 3, рычага в сборе 7, рычага наружного 9, крышки корпуса 10, крышки 5, бронешланга 6, вилки 12, розетки 13.

Корпус служит для монтажа в нем деталей узла и является магнитопроводом. На корпусе имеются выступы для соединения с выступами затыльника и ушко с отверстием для чеки, которой он крепится в ушках коробки ствольной.

Фланец в сборе является частью магнитопровода и крышкой корпуса и служит для направления движения якоря. Фланец в сборе завальцован в корпусе электроспуска. Направляющий воротничок фланца в сборе закрывается крышкой 5.

Якорь в сборе является приводным элементом электроспуска и состоит из ферромагнитного цилиндра с компенсирующей пружиной и ограничителем, который от выпадения стопорится кольцом. Рабочий торец якоря в сборе сделан коническим.

Катушка бескаркасного типа размещается в корпусе.

Толкатель якоря в сборе служит для передачи усилия от якоря в сборе на рычаг в сборе 7 и состоит из толкателя и пружины.

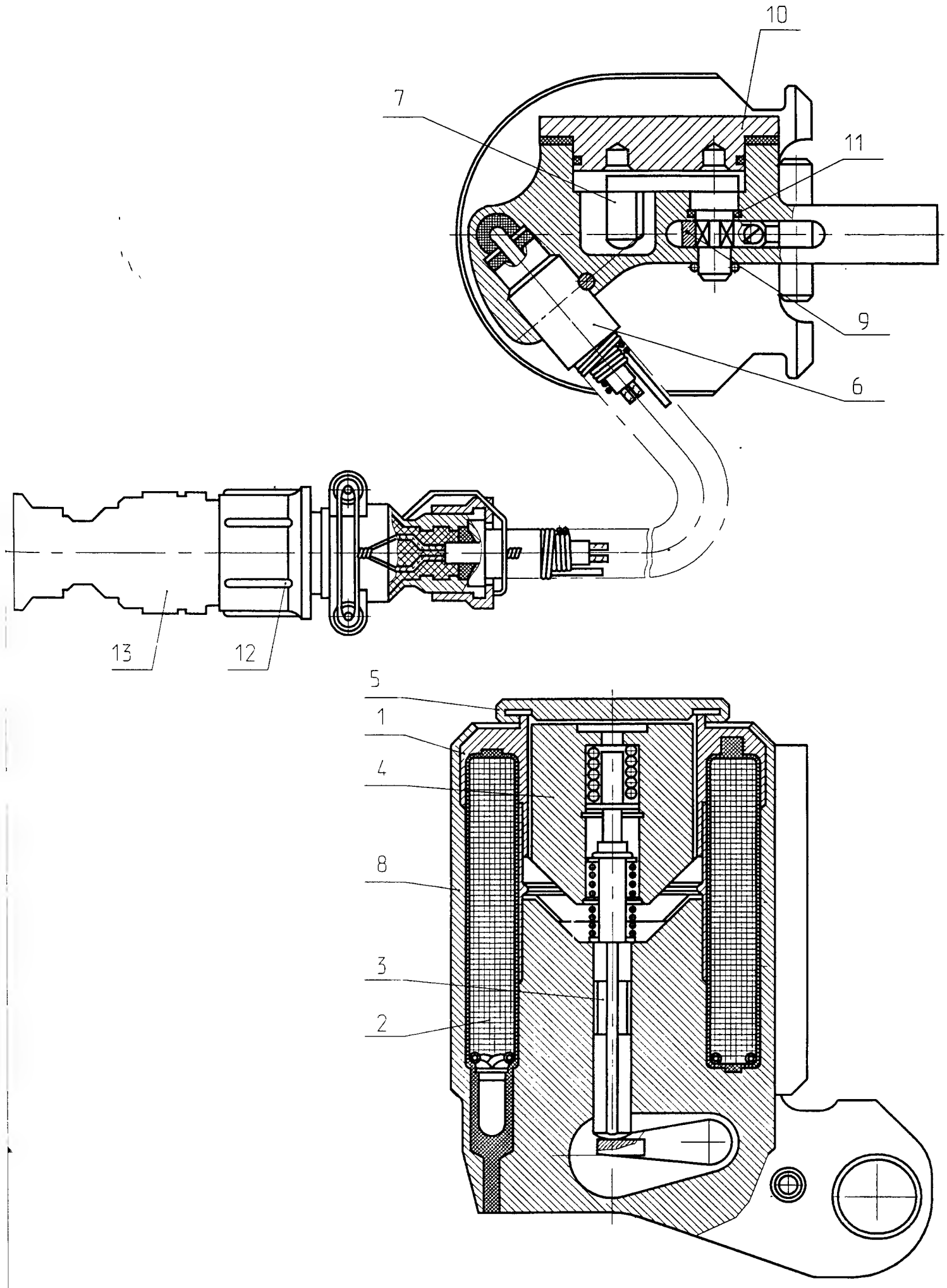

фланец в сборе 6437 01 000; 2 - катушка 6437 02 000; 3-толкатель якоря
сборе 6437 03 000; 4 - якорь в сборе 6437 04 000; 5 - крышка в сборе
37 05 000; 6 - бронешланг 6437 06 000;
рычаг в сборе 6437 07 000; 8 - корпус 6437 00 001 (6437 00 012);
рычаг наружный 6437 00 006; 10 - крышка корпуса 6437 00 009;
кольцо уплотнительное 6437 00 005; 12 - вилка ШР16П2ЭГ5 ГЕО.364.107 ТУ;
розетка ШР16ПК2ЭГ5 ГЕО. 364.107 ТУ

Рисунок 25 - Электроспуск 6437 00 000

2	Зам.	6П49. 1182	Дем	19.04.2000	6П49 00 000 РЭ	Л
М.	Л	N ДОКУМ.	ПОДП.	ДАТА		61

612	Дем 19.04. 2000			
В N ПОДЛ	ПОДП И ДАТА	ВЗАМ ИНВ N	ИНВ N ДУБЛ	ПОДП И ДАТА

Наружный рычаг 9 и рычаг 7 служат для передачи усилия от толкателя электроспуска к толкателю рычага шептала ~~пулемета~~. Рычаг размещен в корпусе; на оси рычага установлен наружный рычаг. Ось рычага уплотняется резиновым кольцом 11. 29

Бронешланг служит для защиты выводов катушки от механических повреждений.

При протекании электрического тока по обмотке катушки создается магнитное поле, что приводит к перемещению якоря.

Усилие движущегося якоря через толкатель электроспуска, рычаг и наружный рычаг передается на толкатель рычага шептала ~~пулемета~~, который приводит в действие систему рычагов спускового механизма пулемета, обеспечивая снятие подвижных частей с шептала. 29

Электроспуск выполнен герметично, в процессе эксплуатации не разбирается и специального обслуживания не требует. В процессе эксплуатации необходимо оберегать рычаг в сборе, вилку и розетку от ударов и смятия. Корпус электроспуска следует периодически вытирать снаружи чистой сухой ветошью. 64

ВНИМАНИЕ! НА ПУЛЕМЕТ УСТАНАВЛИВАТЬ ТОЛЬКО ЭЛЕКТРОСПУСК ЧЕРНОГО ЦВЕТА С НАДПИСЬЮ НА КОРПУСЕ "КОРД".

7. РАБОТА ЧАСТЕЙ И МЕХАНИЗМОВ ПУЛЕМЕТА

7.1. Положение частей и механизмов пулемета перед заряжанием

Рама затворная находится в крайнем переднем положении, верхнее плечо качалки находится в переднем положении, нижнее плечо качалки - в правом положении. Рычаг подачи с движком и пальцами подающими находится в правом положении. Пружина возвратная имеет только предварительное поджатие. Тяга перезаряжания пулемета находится в крайнем переднем положении.

7.2. Работа частей и механизмов пулемета при заряжании

При отведении рамы затворной назад происходит следующее: рама через ось затвора взаимодействует с копирным пазом личинки затвора, поворачивая личинку затвора - происходит отпирание канала ствола. Рама затворная, двигаясь назад, сжимает пружину возвратную, своим наклонным выступом взаимодействует с роликом качалки, которая поворачивается вокруг своей оси, а верхнее плечо ее отходит назад, отводит серьгу рычага подачи назад, серьга рычага подачи в свою очередь поворачивает вокруг оси рычага подачи связанный с ней рычаг подачи, правое плечо которого, обкатываясь по ролику движка, перемещает движок с пальцами подающими к центру коробки ствольной. Пальцы подающие перемещают патронную ленту за звено, в котором находится первый патрон. При перемещении ленты первое звено находит на звеньесъемник лотка и по скосам звеньесъемника патрон опускается на линию досылания. (18)

При дальнейшем движении рамы затворной в заднее положение, она на своем пути встретит шептало и поднимет его вверх, а потом, возвращаясь вперед от буфера, остановится на нем.

7.3. Работа частей и механизмов при стрельбе

Для производства стрельбы включить электроспуск (или нажать на рычаг спусковой).

При этом толкатель электроспуска поднимет толкатель, который через систему рычагов, обеспечит снятие рамы затворной с шептала.

При движении рамы затворной, под действием разжимающейся пружины возвратной, в переднее положение, нижний выступ взаимодействует с с нижним плечом качалки, возвращая серьгу рычага подачи и рычаг подачи с движком и пальцами подающими в исходное положение, при этом пальцы фиксирующие удерживают ленту с патронами от обратного перемещения. Личинка затвора, встретив на своем пути патрон, находящийся в лотке на линии досылания, дошлет его в патронник (рисунок 27).

При этом один из концов разобщителя, взаимодействуя с копиром разобщителя, выводит из зацепления с личинкой другой конец разобщителя.

Далее личинка затвора, набегая своей передней поверхностью на ствол, останавливается, а рама затворная продолжает движение вперед и через ось и копирные пазы личинки поворачивает ее, боевые упоры личинки затвора заходят за боевые упоры ствола - происходит запирание канала ствола. При этом зацепы верхнего и нижнего экстракторов заскакивают за закраину дна гильзы патрона, ~~а гильза "утапливает" плунжер~~. (30)

В момент прихода рамы затворной в крайнее переднее положение боек, связанный с рамой затворной посредством оси затвора, выйдет из отверстия в зеркале личинки и ударит по капсюлю патрона, после чего происходит выстрел (рисунок 28).

Пуля под действием давления пороховых газов движется по каналу ствола; как только она минует газоотводное отверстие часть пороховых газов через это отверстие поступает в камору газовую и далее в полость поршня.

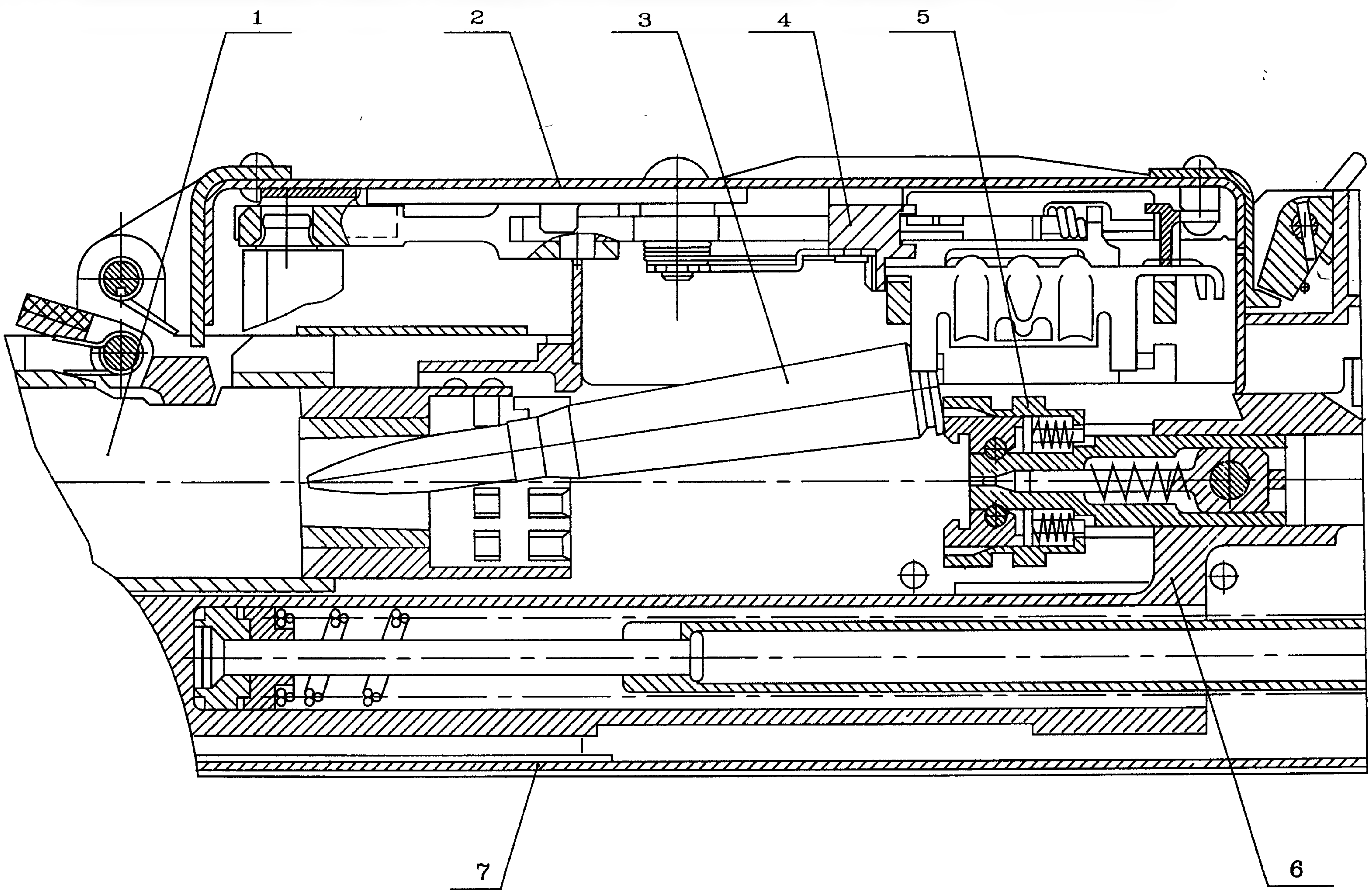

1 – ствол; 2 – крышка коробки ствольной; 3 – патрон; 4 – прижим звена передний; 5 – личинка затвора; 6 – рама затворная; 7 – коробка ствольная;

Рисунок 27 – Досылание патрона в патронник

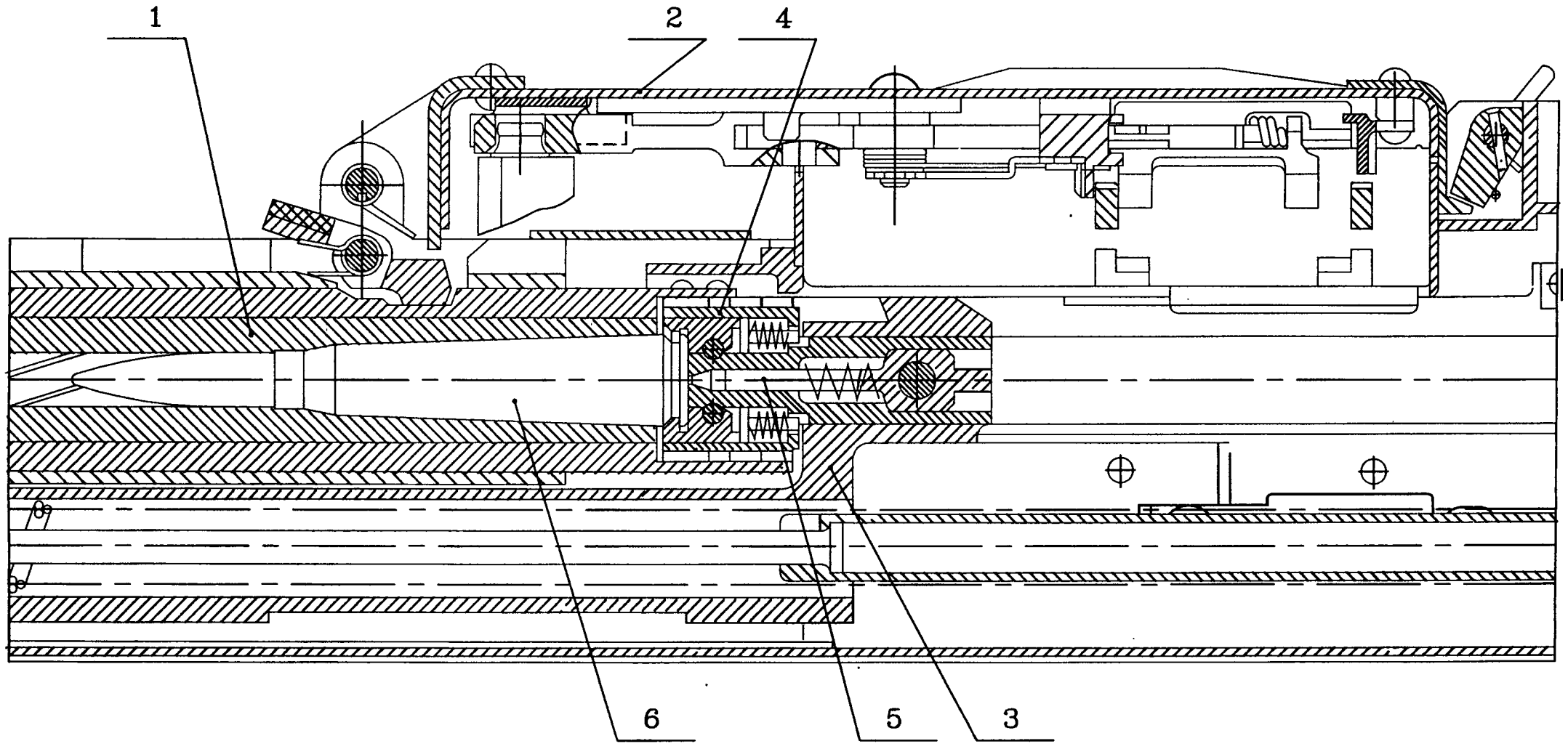

1 – ствол; 2 – крышка коробки ствольной; 3 – рама затворная; 4 – личинка затвора; 5 – боек; 6 – патрон

Рисунок 28 – Положение подвижных частей при разбитии капсюля патрона

Инв N подл | Подп и дата | Взам инв N | Инв N дубл | Подп и дата

Пороховые газы давят на поршень и отбрасывают его вместе с рамой затворной назад, при этом сжимается возвратная пружина. Рама затворная, двигаясь назад, поворачивает личинку затвора, выводя боевые упоры личинки затвора из зацепления с боевыми упорами ствола - происходит отпирание канала ствола.

Далее рама затворная с личинкой затвора и стреляной гильзой,находящейся в зацепах экстракторов личинки затвора, перемещается назад (рисунок 29).Разобщитель, набегая на копир разобщителя,поворачивается и заходит в паз личинки, предотвращая ее от перемещения.
При этом отражатель, взаимодействуя с копиром коробки ствольной, поворачивается на своей оси и перемещает стреляную гильзу вправо по зеркалу личинки затвора в зацепы толкателя гильзы. Обратному перемещению гильзы в личинку препятствует отражатель, сопровождающий гильзу при накате, взаимодействуя с пружиной отражателя.

Нижний наклонный выступ рамы затворной при ее движении назад взаимодействует с роликом качалки, поворачивая качалку вокруг вертикальной оси, и качалка через серьгу рычага подачи поворачивает вокруг своей оси рычаг подачи, который, обкатываясь правым пером по ролику движка, перемещает движок с пальцами подающими к центру коробки ствольной. Подающие пальцы перемещают патронную ленту за очередной патрон.

При перемещении ленты звено находит на звеньесъемник лотка и по скосам звеньесъемника патрон опускается на линию досылания (рисунок 30).

Откат рамы затворной оканчивается ударом о втулку буферную, при этом происходит поджатие пружины кольцевой. В начале наката рама затворная движется под действием кольцевой и возвратной пружин.

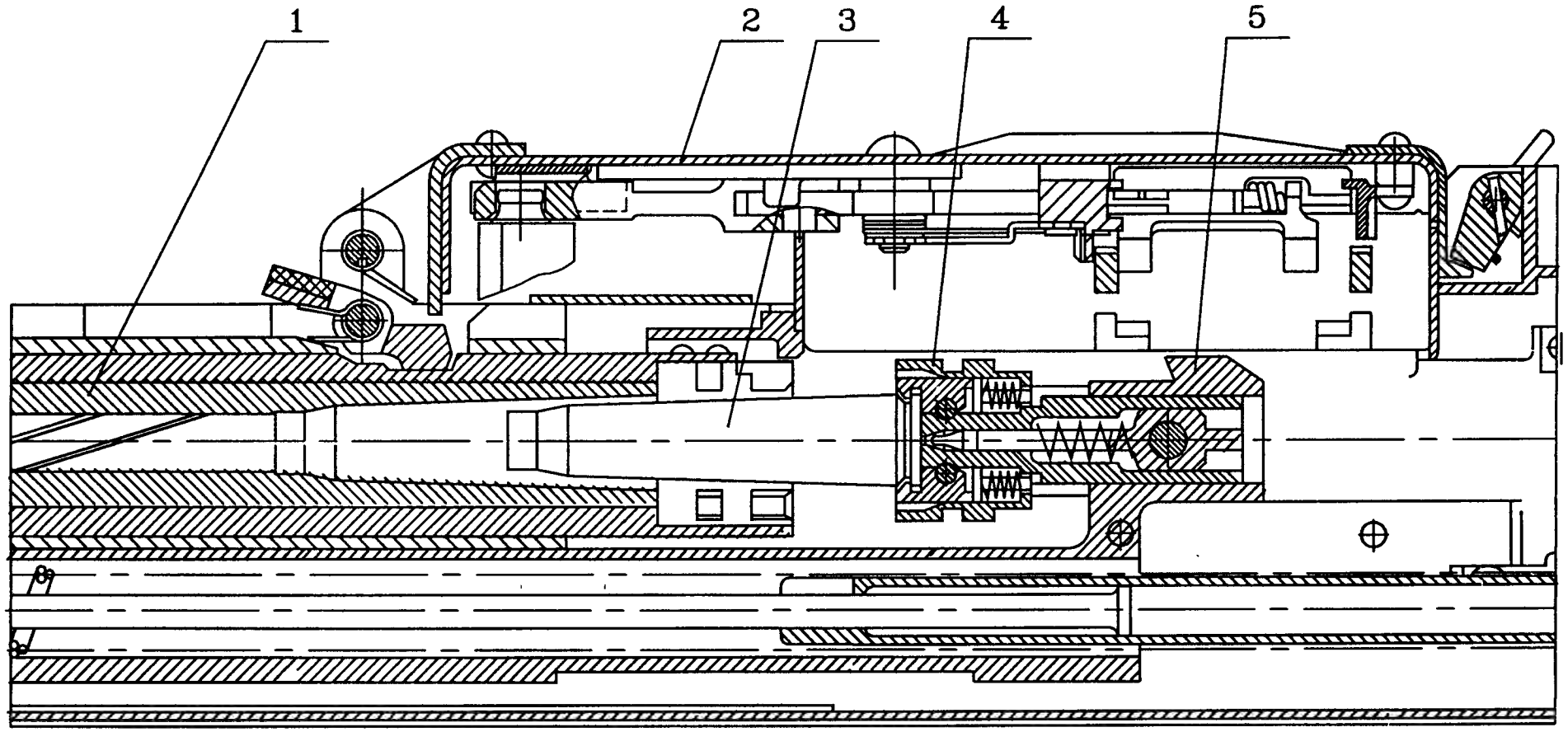

1 – ствол; 2 – крышка коробки ствольной; 3 – гильза; 4 – личинка затвора; 5 – рама затворная

Рисунок 29 – Экстракция гильзы

Инв N подл | Подп и дата | Взам инв N | Инв N дубл | Подп и дата

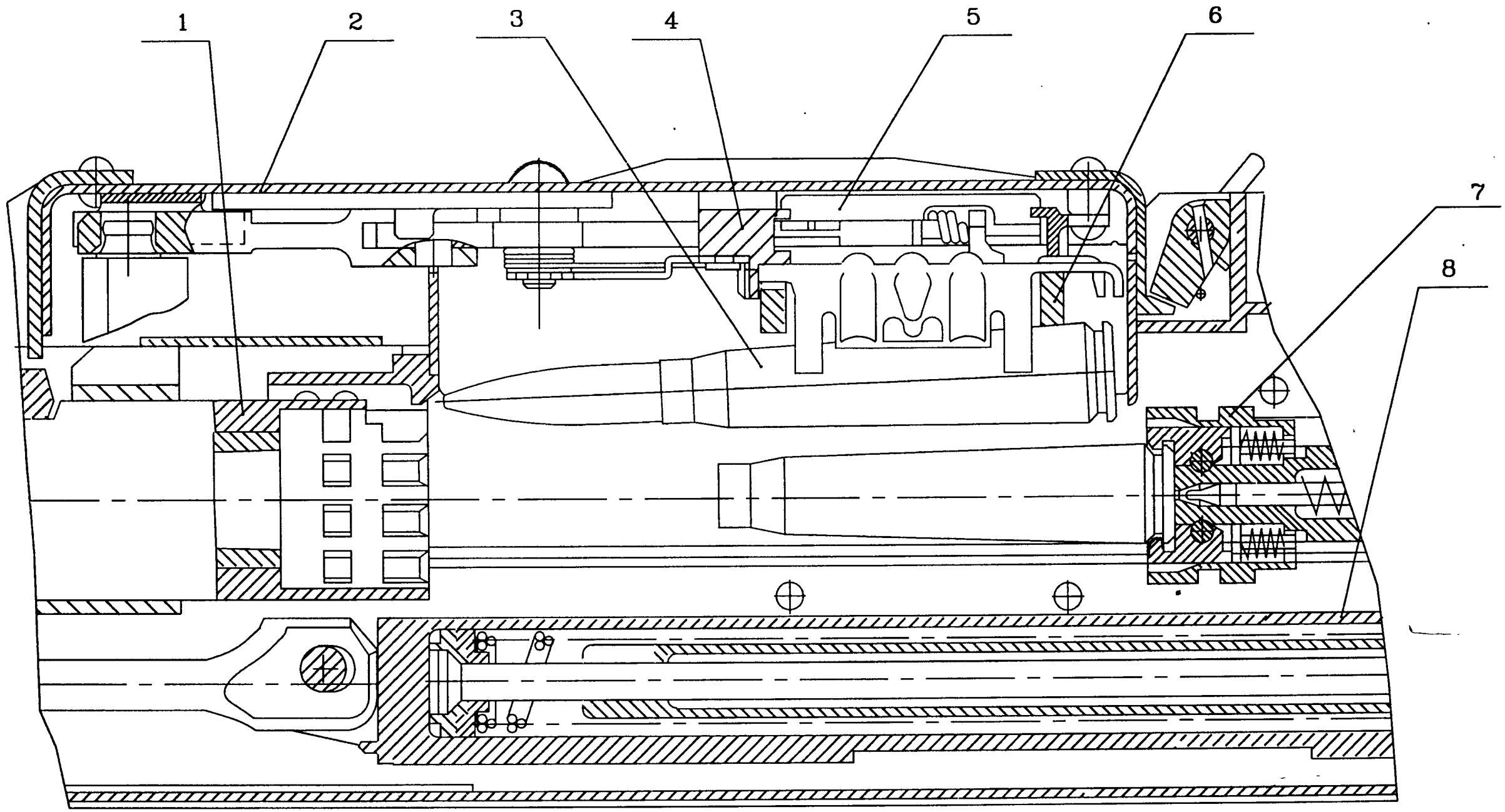

1 – ствол; 2 – крышка ствольной коробки; 3 – патрон; 4 – прижим звена передний;
5 – движок; 6 – звеньесъемник; 7 – личинка затвора; 8 – рама затворная

Рисунок 30 – Подача очередного патрона

Инв. N подл. | Подп. и дата | Взам. инв. N | Инв. N дубл. | Подп. и дата
Изм. Лист N докум. Подп. Дата
6П49.00.000 РЭ
Лист 69

После разжатия пружины кольцевой дальнейшее движение рамы затворной вперед происходит по инерции и под действием только пружины возвратной.

При движении рамы затворной в переднее положение личинка затвора встретит на своем пути патрон, находящийся на приемном окне лотка, и дошлет его в патронник. Личинка затвора с помощью своих копирных пазов и оси затвора повернется и, взаимодействуя своими боевыми упорами с боевыми упорами ствола, произведет запирание канала ствола. Гильза в этот момент выталкивается через гильзоотвод наружу.

Рама затворная приходит в крайнее переднее положение. Боек, расположенный в личинке и неподвижно закрепленный относительно рамы затворной, производит разбитие капсюля. Происходит выстрел и цикл повторяется.

При движении рамы затворной вперед качалка, взаимодействуя своим нижним роликом и профильным выступом рамы затворной, возвращает рычаг подачи с движком и пальцами подающими в первоначальное положение.

Стрельба прекращается при отключении электроспуска, или при отпускании рычага спускового, или после того, как в ленте закончатся патроны.

Если в процессе стрельбы будет выключен электроспуск, шептало под действием своей пружины опустится вниз, при этом рама затворная, перемещаясь от механизма возвратного, встречает на своем пути шептало и останавливается, стрельба прекращается.

8 МАРКИРОВКА И ПЛОМБИРОВАНИЕ

Маркировка пулемета производится на крышке коробки ствольной, где указывается индекс изделия, его номер и марка завода-изготовителя.

Маркировка деталей и сборок производится ударным способом, указывающим номер изделия.

Маркировка ящика производится на обеих торцевых стенках с указанием индекса, номера изделия, даты консервации, способа консервации и знака "вверх не кантовать".

Пломбируется ящик ~~четырьмя~~ *двумя* свинцовыми пломбами с оттисками клейм ОТК и представителя заказчика. (20)

в	Зам.2	6П49.772	Бобр	18.01.99	6П49 00 000 РЭ		л
зм	л	N докум	подп	дата			71
612		Бобр 18.01.99					
инв N подл		подп и дата		взам инв N	инв N дубл		подп и дата

9 ТАРА И УПАКОВКА

Упаковка изделия с принадлежностями производится в единый деревянный ящик. Для переноса ящика на его торцевых стенках предусмотрены ручки. Запирание ящика производится тремя замками.

Внутри ящика устанавливаются пирамиды для укладки изделия, ствола, электроспуска, сумки согласно схеме укладки (рисунок 31).

Примечание. При упаковывании пулемета 6П50 электроспуск не укладывается.

Укладка изделия производится в следующем порядке:

- установить нижние пирамиды I, II, III, IV поз. 16, 14, 11, 9 в направляющие;
- уложить ствол поз. 8 в углубление пирамид I, IV поз. 16, 9;
- уложить изделие 6П49 без ствола и электроспуска поз. 13 в углубление пирамид II, III, IV поз. 14, 11, 9;
- уложить электроспуск поз. 15 в углубление пирамиды I поз. 16;
- уложить ленту поз. 18 (4 свертка) между пирамидой IV поз. 7, 9 и торцем ящика;
- уложить сумку поз. 10 между пирамидами III и IV поз. 11, 9;
- установить верхние пирамиды поз. 1, 3, 5, 7;
- уложить в карман между верхними пирамидами II и III формуляр, руководство по эксплуатации, памятку, упаковочный лист.

Закрыть крышку ящика и запереть замки.

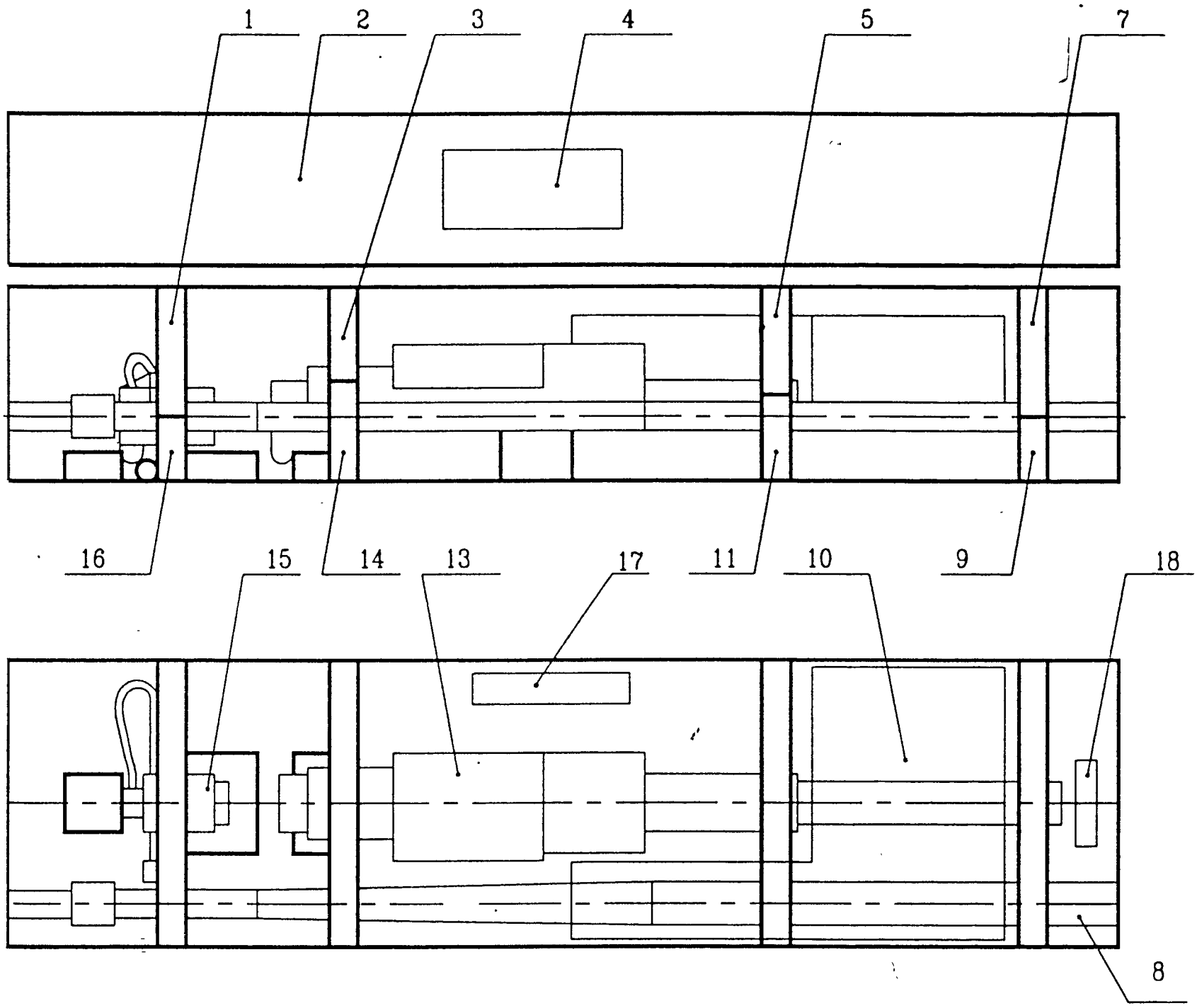

1 – пирамида I верхняя 6Я108 10 150; 2 – крышка 6Я108 10 130;

3 – пирамида II верхняя ~~6П49 10 170~~ 6Я108 10 170; 4 – схема укладки ~~6П49 50 102~~ 6Я10810 011;

5 – пирамида III верхняя 6Я108 10 190;

7 – пирамида IV верхняя 6Я108 10 210; 8 – ствол 6П49 01 000;

9 – пирамида IV нижняя 6Я 108 10 200; 10 – сумка с запасными частями и принадлежностями.

11 – пирамида III нижняя 6Я108 10 180;

13 – изделие 6П49 без ствола и электроспуска; 14 – пирамида II нижняя 6Я108 10 160; 15 – электроспуск 6Ч37;

16 – пирамида I нижняя 6Я108 10 140;

17 – место для эксплуатационной документации.

18 – лента звеньевая под патрон 12,7 мм.

Рисунок 31 – Схема укладки

Зам	6П49.1603		25.06.03	6П49 00 000 РЭ	Л
Л	N ДОКУМ.	ПОДП.	ДАТА		73
612		25.06.2003			
В N ПОДЛ	ПОДП И ДАТА	ВЗАМ ИНВ N		ИНВ N ДУБЛ	ПОДП И ДАТА

10 ТЕКУЩИЙ РЕМОНТ

Пулемет при правильном уходе и обращении с ним является безотказным оружием.

Однако при длительной боевой работе вследствие возможного износа частей и загрязнения при стрельбе, а также невнимательного ухода могут возникнуть неисправности, нарушающие нормальную работу пулемета и вызывающие задержки при стрельбе.

Для предупреждения задержек необходимо:

- строго соблюдать правила хранения и осмотра, разборки и сборки, чистки и подготовки пулемета, лент и боеприпасов к стрельбе;
- оберегать части и механизмы пулемета от загрязнения и ударов;
- во время перерывов в стрельбе периодически осматривать пулемет, удалять грязь и сгустившуюся смазку, смазывать трущиеся части ружейной смазкой;
- при ~~напряженной~~ интенсивной стрельбе ствол ~~заменять~~ охлаждать через каждые 100 выстрелов. (29) (39)
- ~~замена авт. БПИ 03.024 (ось разобщителя) после 5000 выстрелов.~~ (47)

Всякую задержку при стрельбе следует попытаться устранить перезаряжанием. Если задержка перезаряжанием не устраняется или после устранения повторяется, нужно, разрядив пулемет, определить причину задержки и устранить ее. (17)

При устранении задержек не применять чрезмерных усилий, которые могут привести к поломке частей.

В формуляре необходимо вести учет количества выстрелов, ~~произведенных из каждого ствола~~, отмечать все случаи поломок и замены частей, задержки, вызванные поломкой частей, а также задержки, возникающие по другим причинам и часто повторяющиеся. (39)

Таблица 1

Описание неисправности	Возможная причина	Указания по устранению неисправности
1	2	3
Осечка: Патрон находится в патроннике, подвижные части в крайнем переднем положении, выстрела не произошло	1. Неисправность капсюля патрона 2. Загрязнение подвижных частей 3. Поломка бойка, осадка или поломка пружины возвратной 4. Осадка бойка	1. Извлечь патрон из патронника. 2. Протереть и смазать подвижные части пулемета. 3. Осмотреть боек и пружину возвратную, в случае неисправности заменить дефектные детали. 4. Проверить калибром выход бойка (см.рисунок 32). При осадке боек заменить.
Неполный отход подвижных частей назад Рама затворная остановилась в промежуточном положении	Загрязнение пулемета, особенно газовых путей	Перевести регулятор из положения "Газ 1" в положение "Газ 2". В случае повторения задержки прочистить газовые пути и трущиеся поверхности, и перевести газовый регулятор обратно в положение "Газ 1"
Заклинивание подвижных частей Рама затворная остановилась в промежуточном положении	1. Попадание постороннего предмета в пулемет. 2. Поломка детали пулемета 3. Неправильная сборка плунжера	1. Удалить посторонний предмет. 2. Заменить поломанную деталь из ЗИП; если поломанной детали в ЗИП нет, то отправить пулемет в мастерскую. 3. Выполнить сборку в соответствии с п.11.4.5.4
Неотражение гильзы. Гильза находится в пазах экстракторов или личинки, подвижные части – в промежуточном положении	Неисправность разобщителя	Сместить гильзу в пазах личинки затвора до упора вправо, удерживая подвижные части, отразить гильзу и продолжать стрельбу. В случае повторения задержки заменить разобщитель.

1	2	3
Прихват патрона. Патрон, досылаемый в патронник, зашемлен между личинкой затвора и лотком приемника	Неполный съем патрона звеньесъемником вследствие неполного отхода подвижных частей	Отвести подвижные части на шептало, открыть крышку коробки ствольной, снять ленту, извлечь дефектный патрон, зарядить пулемет и продолжать стрельбу. В случае повторения задержки переведите регулятор газовый из положения "Газ 1" в положение "Газ 2"
Пропуск подачи. Очередной патрон не попал на приемное окно.	1. Поломка или ослабление пружины пальцев подающих или пружины пальцев фиксирующих.	1. Заменить пружины (в мастерской).
	2. Неисправность звена (погнутость или помятость лапок звена)	2. Удалить отрезки ленты (10 звеньев) с дефектными звеньями
Попадание пустого звена под звеньесъемник	Неправильное снаряжение ленты, выпадание патрона из ленты при стрельбе	Произвести перезаряжание пулемета.
Отказ электроспуска. При включении электроспуска не происходит схода рамы затворной с шептала	Низкое напряжение бортовой сети боевой машины, отсутствие контакта в штепсельном разъеме электроспуска, обрыв провода	Продолжать стрельбу, пользуясь рычагом спусковым. Проверить соединение штепсельного разъема. Проверить при первой возможности цепь электроспуска и устранить неисправности (в мастерской)
Утыкание стреляной гильзы в муфту ствола	Недосткат подвижных частей.	1. Взвести подвижные части до постановки на шептало. 2. Переводчик повернуть в положение "ПР". 3. Открыть крышку коробки ствольной, снять ленту с патронами, извлечь недосланный в ствол патрон и гильзу. 4. Для продолжения стрельбы произвести заряжание пулемета
	Поломка пружины отражателя.	Заменить пружину отражателя из ЗИП, для чего: вынуть ~~бу-~~ шплинт ~~лавку~~, вывинтить гайку прорезную с помощью прочистки для поршня, отделить прижим и пружину отражателя; установить пружину отражателя из ЗИП и прижим; завернуть гайку прорезную, вставить ~~бу-~~ шплинт ~~лавку~~. (61)

1	2	3
Поломка штифта, фиксирующего гайку механизма возвратного		Заменить штифт из ЗИП, для чего: - выбить поломанный штифт с помощью выколотки 3х50 и молотка; - поставить штифт из ЗИП; - предварительно развальцевать штифт выколоткой 2х20, окончательно развальцевать штифт выколоткой 3х50 с с упором головки штифта на выколотку 4х40; - фиксировать выколоткой головку штифта металлом гайки. Замену штифта производить с упором в казенник коробки ствольной.

54	Нов.	Р-Я37-04	М. Шиц-	21.02.03	6П49 00 000 РЭ	л
55	Нов.	6П49.1646	Мощ.	14.01.03		76а
изм	л	N докум	подп	дата		

612	Мощ - 14.01.2003			
инв N подл	подп и дата	взам инв N	инв N дубл	подп и дата

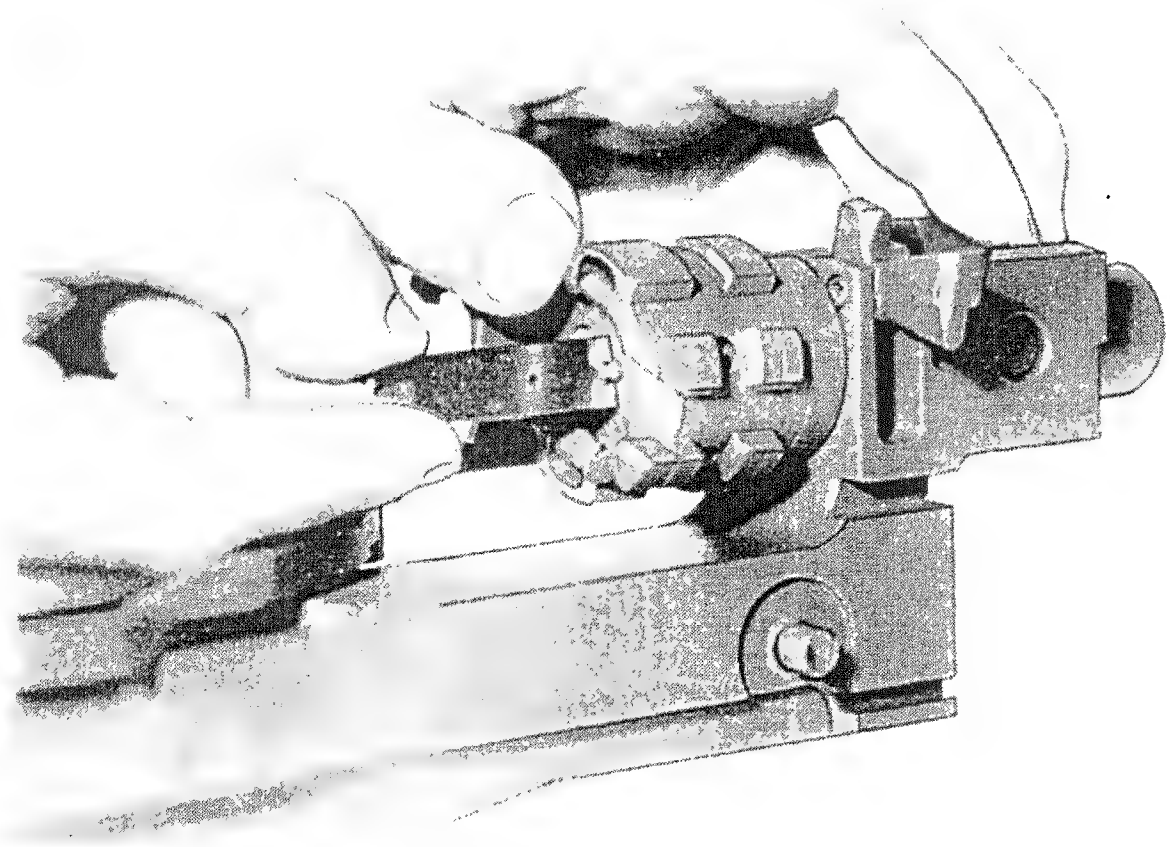

Рисунок 32 - Проверка выхода бойка

11 ТЕХНИЧЕСКОЕ ОБСЛУЖИВАНИЕ

11.1 Общие указания

Пулемет всегда должен содержаться в полной исправности и быть готовым к действию. Это достигается своевременным осмотром, обслуживанием, чисткой и смазкой, правильным хранением, бережным обращением и устранением неисправностей и поломок.

Осмотры и обслуживание пулемета проводятся в соответствии с требованиями настоящего Руководства.

Система технического обслуживания пулемета, находящегося в подразделении, включает: контрольный осмотр, текущее обслуживание, техническое обслуживание N 1 и N 2.

ВНИМАНИЕ! ПЕРЕД ПРОВЕДЕНИЕМ ТЕХНИЧЕСКОГО ОБСЛУЖИВАНИЯ УБЕДИТЬСЯ, ЧТО ПУЛЕМЕТ НЕ ЗАРЯЖЕН.

Контрольный осмотр проводится расчетом перед стрельбой.

В текущее обслуживание пулемета входят осмотр в собранном и разобранном виде, чистка и смазка, производимые в следующих случаях:

- в боевой обстановке, на маневрах или учениях - ежедневно, используя затишье боя или перерыва в учениях;
- при подготовке к стрельбе и после занятий;
- если пулемет не применялся на занятиях и стрельбе - не реже одного раза в неделю.

Пулемет оставлять после занятий (учений) и стрельб нечищенным и несмазанным запрещается.

Техническое обслуживание N 1 проводится расчетом совместно со специалистами мастерской части при поступлении пулемета в подразделение и после учений, но не реже одного раза в два-три месяца.

Техническое обслуживание N 2 проводится в мастерской части с участием расчета один раз в два года с целью полной проверки технического состояния пулемета и его ремонта.

Техническое обслуживание пулемета необходимо проводить в соответствии с приводимыми указаниями и перечнем работ (см.табл.2).

Должностные лица при осмотре пулемета должны осуществлять проверку по пунктам текущего обслуживания и пунктам технического обслуживания N 1 указанного перечня.

Обнаруженные при обслуживании и осмотрах неисправности пулемета устранять немедленно.

Если неисправности нельзя устранить в подразделении, то пулемет направить в ремонтную мастерскую.

При техническом обслуживании пулемета и осмотрах применять штатный инструмент и принадлежности.

Чистка и смазка пулемета производится под руководством командира отделения.

Командир отделения обязан: определить степень разборки пулемета, чистки, смазки; определить исправность принадлежностей и доброкачественность материалов для чистки; проверить правильность и качество произведенной чистки и дать разрешение на смазку и сборку; проверить правильность смазки и сборки.

Офицеры обязаны периодически присутствовать при чистке пулемета и проверять правильность ее проведения, а осмотры производить в сроки, установленные директивными документами.

Офицеры осматривают пулемет в собранном и разобранном виде.

11.2. Чистка и смазка пулемета

Для чистки и смазки применять:

- чистую паклю и ветошь;
- ~~жидкую ружейную смазку РЖ~~ масло ружейное РЖ ТУ 38 1011315-90 ~~ГОСТ 0811-61~~.
- раствор РЧС (раствор чистки стволов) для чистки канала ствола и других частей, подвергающихся воздействию пороховых газов.

Примечание: в качестве заменителя ~~смазки РЖ~~ масла ружейного РЖ допускается применять ~~смазку ГОИ-54п ГОСТ 3276-74.~~ масло КРМ ТУ 38-1011315-90.

Примечание. Раствор РЧС приготовляют в подразделении в количестве, необходимом для чистки оружия в течение одних суток. Состав раствора: вода, пригодная для питья, 1л; углекислый аммоний, 200г; двухромокислый калий (хромпик), 3...5 г. Небольшое количество раствора разрешается хранить не более 7 суток в стеклянных сосудах, плотнозакрываемых пробкой, и вдали от нагревательных приборов.

Для удобства чистки пазов, вырезов и отверстий можно применять деревянные палочки.

11.2.1. Чистку пулемета производить в следующем порядке:

11.2.1.1. Подготовить материал для чистки и смазки;

11.2.1.2. Разобрать пулемет;

11.2.1.3. Осмотреть принадлежности и подготовить их для использования при чистке;

11.2.1.4. Прочистить канал ствола.

Канал ствола чистить шомполом со стороны патронника. В исключительных случаях, когда чистка ствола производится без отделения

его от коробки ствольной, канал ствола чистить с дульной части; при этом перед чисткой подвижные части поставить на шептало и убедиться, что пулемет разряжен.

Перед чисткой канала ствола собрать шомпол и протирку, затем вложить ветошь, густо пропитанную жидкой ружейной смазкой, в прорезь протирки и чистить канал ствола и патронник до полного удаления нагара, грязи. После этого шомпол и протирку очистить от нагара, грязи и смазки, протереть канал ствола чистой сухой паклей, а затем чистой ветошью.

Чистку канала ствола раствором РЧС производить шомполом и протиркой с ветошью, пропитанной раствором. Чистку раствором продолжать до тех пор пока пакля или ветошь не будут выходить из ствола чистыми. Осмотреть ветошь, и, если на ней будут заметны следы нагара (чернота), ржавчина или загрязнения, продолжать чистку канала ствола, а затем снова протереть сухой ветошью. Если после протирания ветошь вышла из канала ствола чистой, т.е. без черноты от порохового нагара или желтого цвета от ржавчины, тщательно осмотреть канал ствола на свет с дульной части и со стороны патронника, медленно поворачивая ствол в руках. При этом особое внимание обращать на углы нарезов и проверить, не осталось ли в них нагара. По окончании чистки нарезной части канала ствола таким же порядком вычистить патронник и пламегаситель.

11.2.1.5 Прочистить камору газовую и регулятор газовый с помощью прочистки (см. рисунки 33 и 33а) (43). Камору газовую, промыть с регулятором газовым жидкой ружейной смазкой.

После чистки насухо протереть камору газовую, еще раз протереть ветошью и осмотреть канал ствола, чтобы в нем не осталось посторонних предметов, и обтереть ствол снаружи ветошью.

~~11.2.1.6 Регулятор газовый чистить с помощью прочистки (см. рисунок 33):~~ (см. рисунки 33 и 33а); (43) (25)

11.2.1.7 Произвести чистку поршня, вставив в него прочистку, и, поворачивая прочистку с помощью выколотки (см.рисунок 34), удалить нагар;

11.2.1.8 Произвести чистку коробки ствольной, рамы затворной цилиндра газового ветошью, пропитанной жидкой ружейной смазкой, после чего насухо протереть.

11.2.1.9 Почистить остальные детали и механизмы пулемета, протереть сухой ветошью.

11.2.2 Смазку пулемета производить в следующем порядке:

11.2.2.1 Смазать канал ствола. Навинтить на шомпол протирку с закрепленной на ней чистой ветошью, пропитанной смазкой. Ввести протирку в канал ствола со стороны патронника и плавно продвинуть ее два-три раза по всей длине ствола.

11.2.2.3 Покрыть с помощью ершика тонким ровным слоем без подтеков смазки (излишняя смазка способствует загрязнению частей ствола и может вызвать отказ работы пулемета) коробку ствольную, раму затворную, механизм спусковой, механизм возвратный, крышку коробки ствольной и лоток.

пружину кольцевую смазывать через отверстия в корпусе буфера) (4)

11.2.2.4 Собрать пулемет по окончании смазки. При сборке пулемета обращать внимание на номера, имеющиеся на частях, для того, чтобы не перепутать их с частями других пулеметов.

11.2.2.5 Проверить после сборки пулемета работу его частей и механизмов.

При отведении подвижных частей назад, они должны встать на шептало, а при нажатии на рычаг спусковой подвижные части должны переместиться в переднее положение.

11.2.2.6 Вычистить и смазать ~~запасные части и~~ принадлежности. (44)

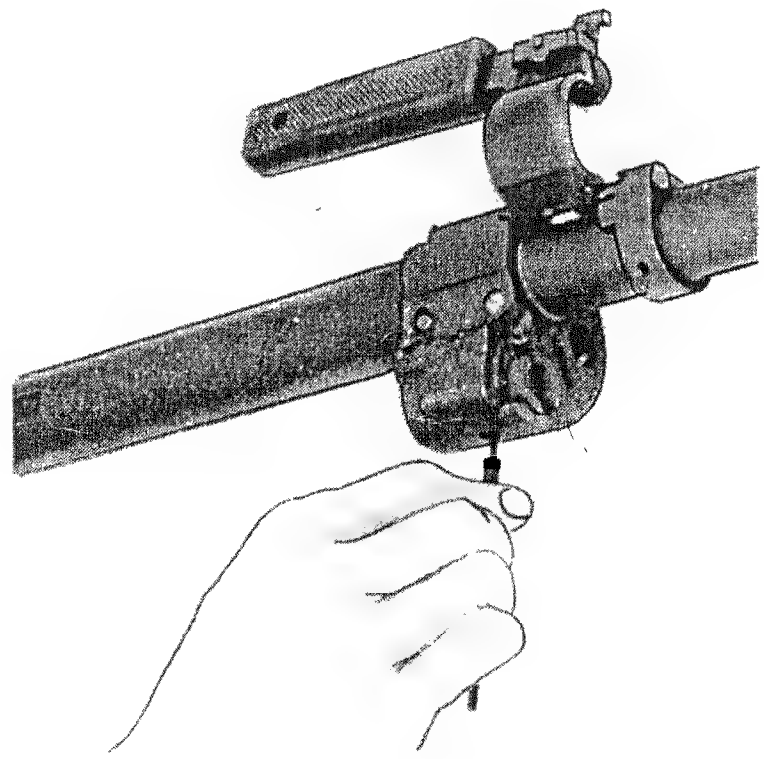

Рисунок 33 - Чистка регулятора газового с отверстием ~~Ø3,5~~ Ø 3 мм

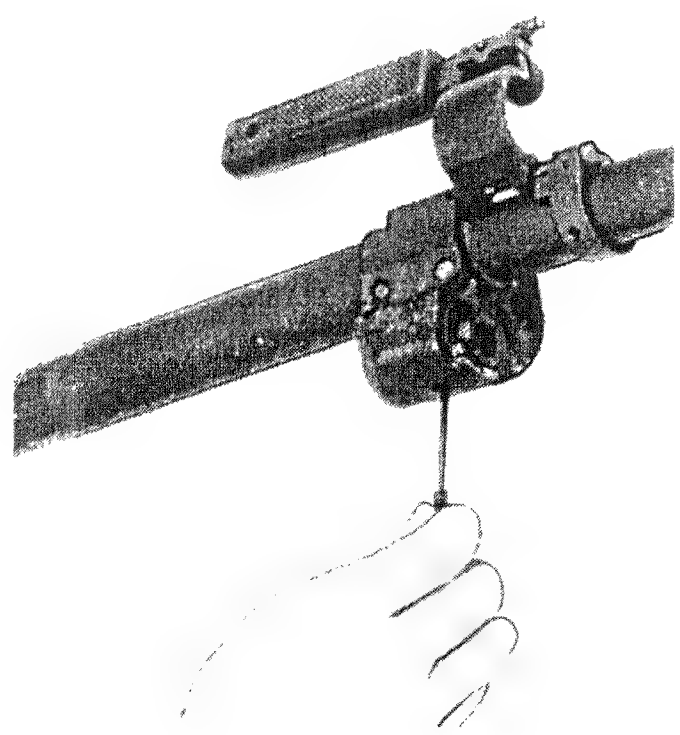

Рисунок 33а- Чистка регулятора газового с отверстием Ø4 мм

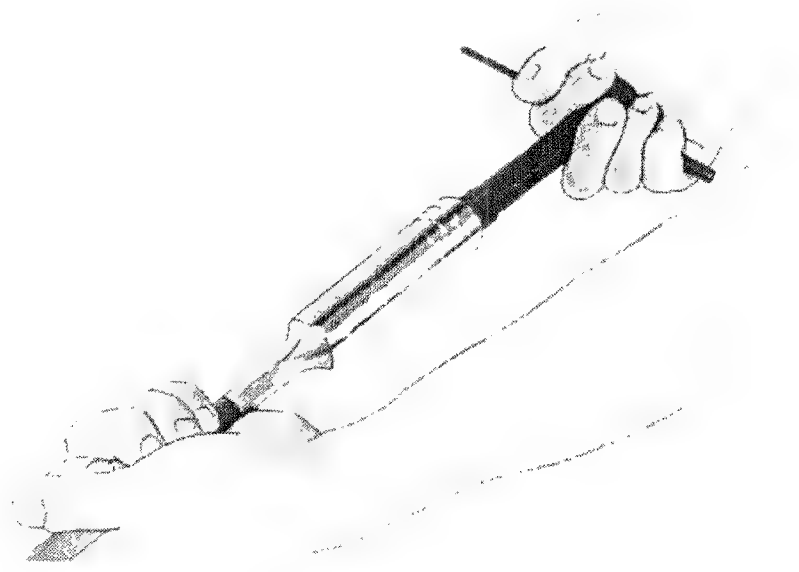

Рисунок 34 - Чистка поршня

11.3 Содержание технического обслуживания

Таблица 2

Содержание работ и методика их проведения	Технические требования	Приборы, инструмент, приспособления и материалы, необходимые для проведения работ
Контрольный осмотр		
Осмотреть пулемет снаружи и внутри	Отсутствие на глаз трещин и раздутий в канале ствола пулемета	
Проверить отсутствие в стволе посторонних предметов	Наличие посторонних предметов в канале ствола не допускается *канал ствола и патронник должны быть протерты насухо.*	
Проверить правильность сборки пулемета, для чего отвести подвижные части назад, а затем спустить их в переднее положение	Подвижные части должны удерживаться на шептале, а при нажатии на рычаг спусковой- энергично возвращаться в крайнее переднее положение.	
Проверить постановку механизма спускового на предохранитель	При переводчике находящимся в положении "ПР", подвижные части не должны сходить с шептала при нажатии на рычаг спусковой. Переводчик должен надежно фиксироваться в положениях "ПР" и "ОГ".	
Проверить закрытие крышки коробки ствольной	Крышка коробки ствольной должна надежно удерживаться защелкой крышки	
Проверить исправность планки прицельной и мушки	Хомутик планки должен передвигаться по планке прицельной и надежно фиксироваться в установленном положении. Мушка не должна быть погнута и должна прочно удерживаться в основании мушки	
~~Осмотреть запасной ствол~~	~~Запасной ствол должен быть исправным, чистым, смазанным и храниться с резиновым колпаком~~	
Проверить звенья и магазины для лент	Звенья и магазины для лент должны быть исправными и чистыми	

(38)

(39)

Продолжение таблицы 2

	Содержание работ и методика их проведения	Технические требования	Приборы, инструмент, приспособления и материалы, необходимые для проведения работ
9	Проверить наличие и исправность ЗИП	ЗИП должен быть исправным, чистым и полностью укомплектованным.	
10	Проверить действие электроспуска	Электроспуск должен срабатывать при подаче на его катушку постоянного тока напряжением ~~24В±2,4В~~ 24В ± 2,4В	(16)
	Текущее обслуживание		
1	Произвести неполную разборку согласно п.11.4.2		
2	Произвести чистку и смазку		
3	Осмотреть регулятор газовый, поршень, цилиндр газовый, подвижные части	Ржавчина, трещины, нагар, забоины и приподнятости металла не допускаются	
4	Осмотреть канал ствола и патронник	Наружная поверхность ствола должна быть чистой. Ржавчина не допускается. Канал ствола и патронник не должны иметь трещин, раздутий	
5	Проверить состояние остальных деталей и механизмов по наружному виду		
6	Произвести сборку пулемета согласно п.11.4.3		
7	Проверить собранный пулемет	Ствол должен быть полностью вставлен в отверстие коробки ствольной и зафиксирован защелкой При отведении подвижных частей назад, они должны встать на шептало, а при нажатии на рычаг спусковой подвижные части должны переместиться в переднее положение	

Продолжение таблицы 2

Содержание работ и методика их проведения	Технические требования	Приборы, инструмент, приспособления и материалы, необходимые для проведения работ
	На личинке затвора плунжер должен ~~выступать за зеркало затвора~~ быть заподлицо с зеркалом затвора.	(30)

Продолжение таблицы 2

Содержание работ и методика их проведения	Технические требования	Приборы, инструмент, приспособления и материалы, необходимые для проведения работ
Техническое обслуживание N 1		
Произвести полную разборку пулемета согласно п.11.4.4.		
Произвести чистку и смазку		
Произвести сборку согласно п.11.4.5		
Проверить собранный пулемет и правильность его сборки	См.п.7 текущего обслуживания	
Техническое обслуживание N 2		
Произвести полную разборку пулемета согласно п.11.4.4.		
Произвести чистку, смазку и осмотр деталей		
Устранить неисправности и произвести замену неисправных деталей и механизмов, используя одиночный, комплект ЗИП или групповой, при необходимости		
Произвести сборку согласно п.11.4.5		
Проверить собранный пулемет и правильность его сборки	См.п.7 текущего обслуживания	

(18)

11.4 Разборка и сборка пулемета

11.4.1 Общие указания

Разборка пулемета может быть неполная и полная. Неполная разборка выполняется для чистки, смазки и осмотра пулемета, полная - для чистки при сильном загрязнении пулемета и после каждых 2000 выстрелов; после нахождения его под дождем или снегом; при постановке пулемета на длительное хранение; при получении со склада, при замене частей. Излишне частая разборка пулемета вредна, так как ускоряет изнашивание частей и механизмов.

Перед разборкой пулемет разрядить. Разборку и сборку пулемета производить на столе или на чистой подстилке; части и механизмы класть в порядке разборки, обращаться с ними осторожно, не класть одну часть на другую и не применять излишних усилий и резких ударов. При сборке пулемета сличить номера на его частях.

11.4.2 Неполная разборка пулемета

ПРЕДУПРЕЖДЕНИЕ! ПЕРЕД РАЗБОРКОЙ РАЗРЯДИТЕ ПУЛЕМЕТ.

РАЗБОРКУ ПРОИЗВОДИТЬ БЕЗ ИСПОЛЬЗОВАНИЯ ИНСТРУМЕНТА.

Неполную разборку производить в следующем порядке:

11.4.2.1 Открыть крышку коробки ствольной, для чего отжать вверх флажок оси защелки крышки, (рисунок 35);

11.4.2.2 Откинуть лоток вверх до отказа (рисунок 36);

11.4.2.3 Отделить механизм спусковой, для чего:

- ~~перевести переводчик в положение, противоположное положению "ОГ"~~ нажать на чеку, утопив ее, (60)

~~предварительно утопив его~~ внутрь корпуса спускового механизма; до упора;

- отделить корпус механизма спускового от коробки ствольной,

Зам.	6П49.1559		10.04.02	6П49 00 000 РЭ		л
л	N докум	подп	дата			88
612	10.04.2002					
инв N подл	подп и дата		взам инв N	инв N дубл	подп и дата	

выдвинув его назад и подняв вверх, придерживая при этом чеку (60) переводчик (36) (рисунок 37): ~~при тугом отделении допускается легкое постукивание молотком по корпусу в направлении от ствола.~~ (10)

11.4.2.4 Поднять основание буфера корпуса (18) и отделить движением назад механизм возвратный от коробки ствольной, придерживая раму затворную в переднем положении (рисунок 38);

11.4.2.5 Отделить раму затворную, для чего отвести раму затворную в заднее положение с помощью тяги перезаряжания (рисунок 39) и отделить ее движением назад (рисунок 40);

11.4.2.6 Отделить тягу перезаряжания (рисунок 41);

11.4.2.7 Отделить ствол от коробки ствольной для чего:

- установить ручку ствола в положение для переноски (см.п.6.1);
- отделить ствол, смещая его за ручку ствола вперед от коробки ствольной, нажав на защелку ствола (рисунок 42).

11.4.2.8 Отделить цилиндр газовый (рисунок 49). (18)

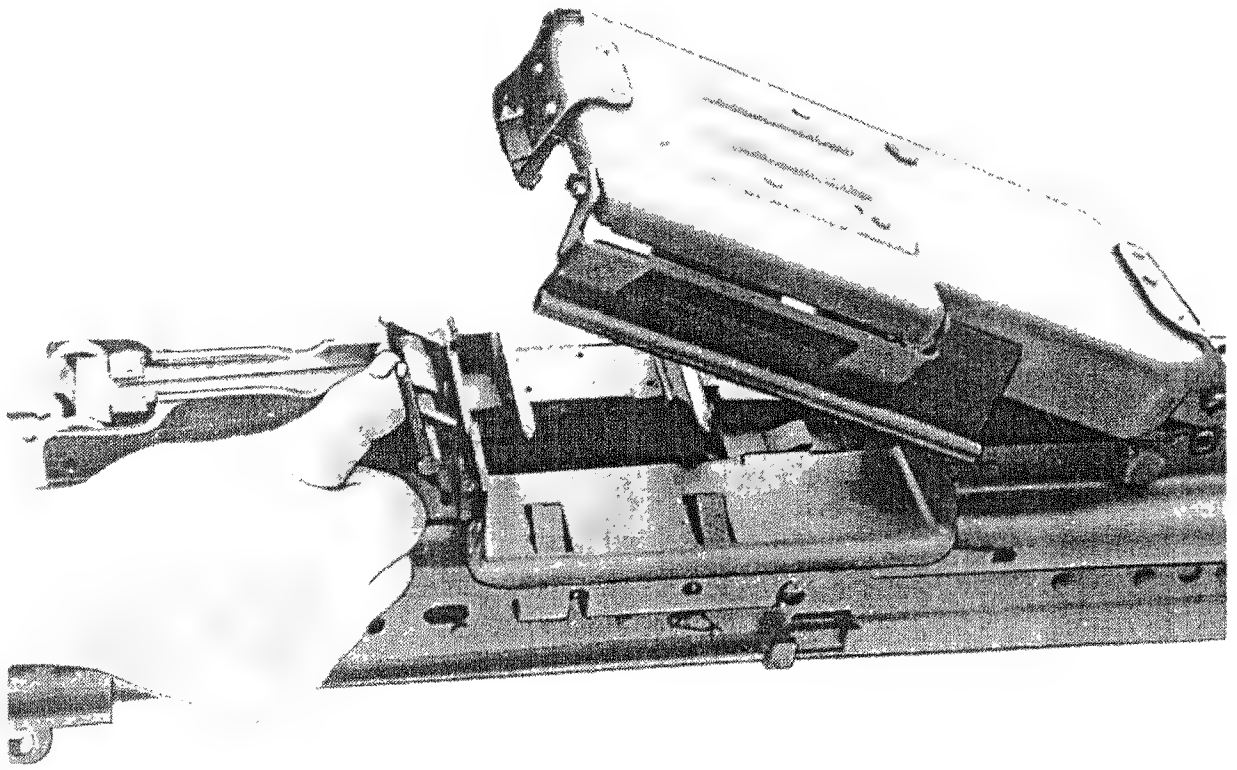

Рисунок 35 - Открывание крышки коробки ствольной

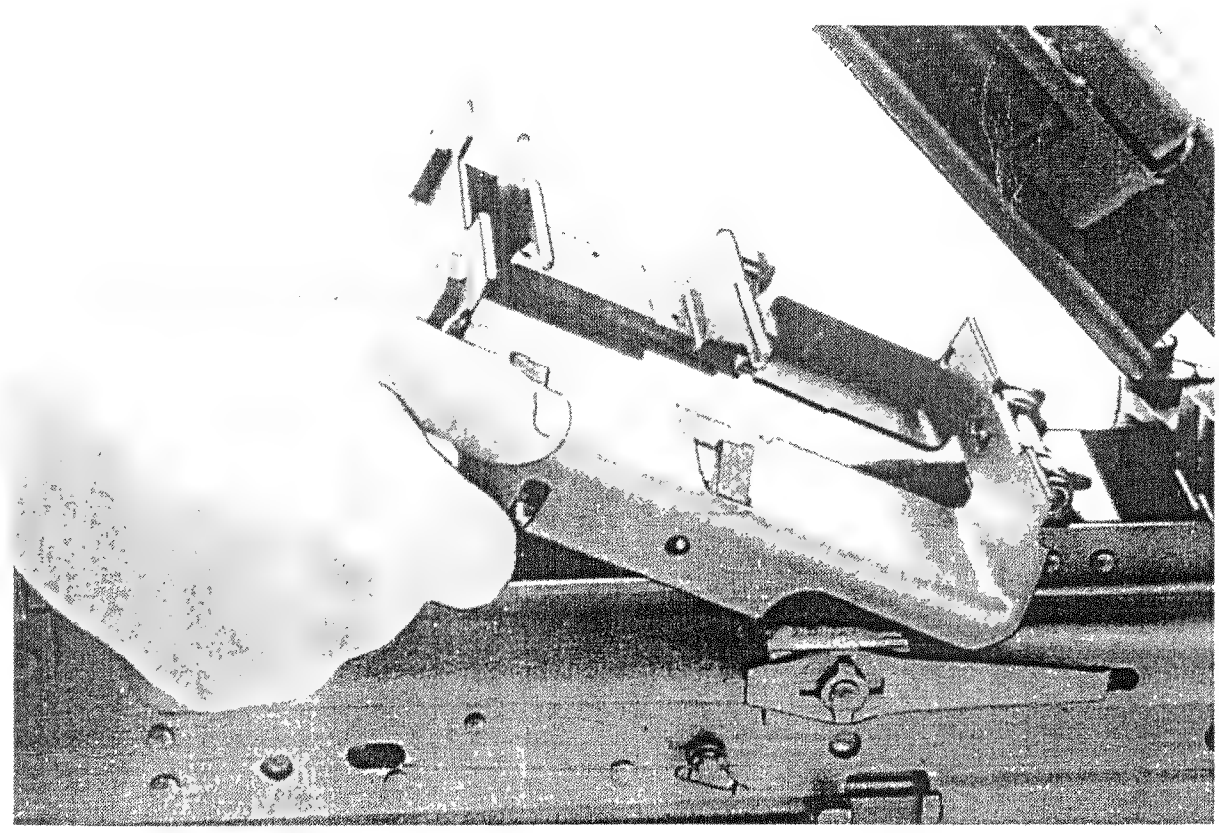

Рисунок 36 - Поднятие лотка

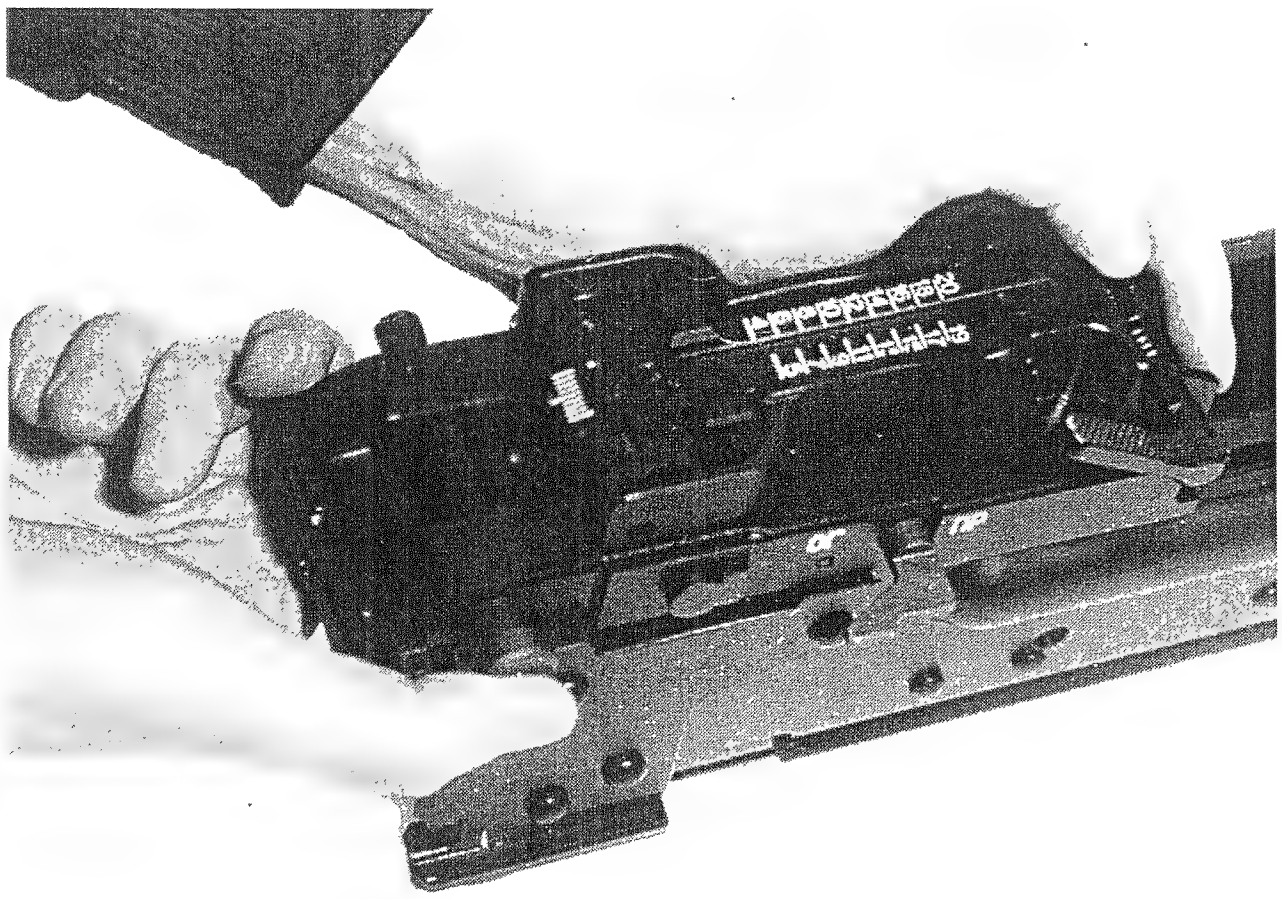

Рисунок 37 - Отделение корпуса механизма спускового

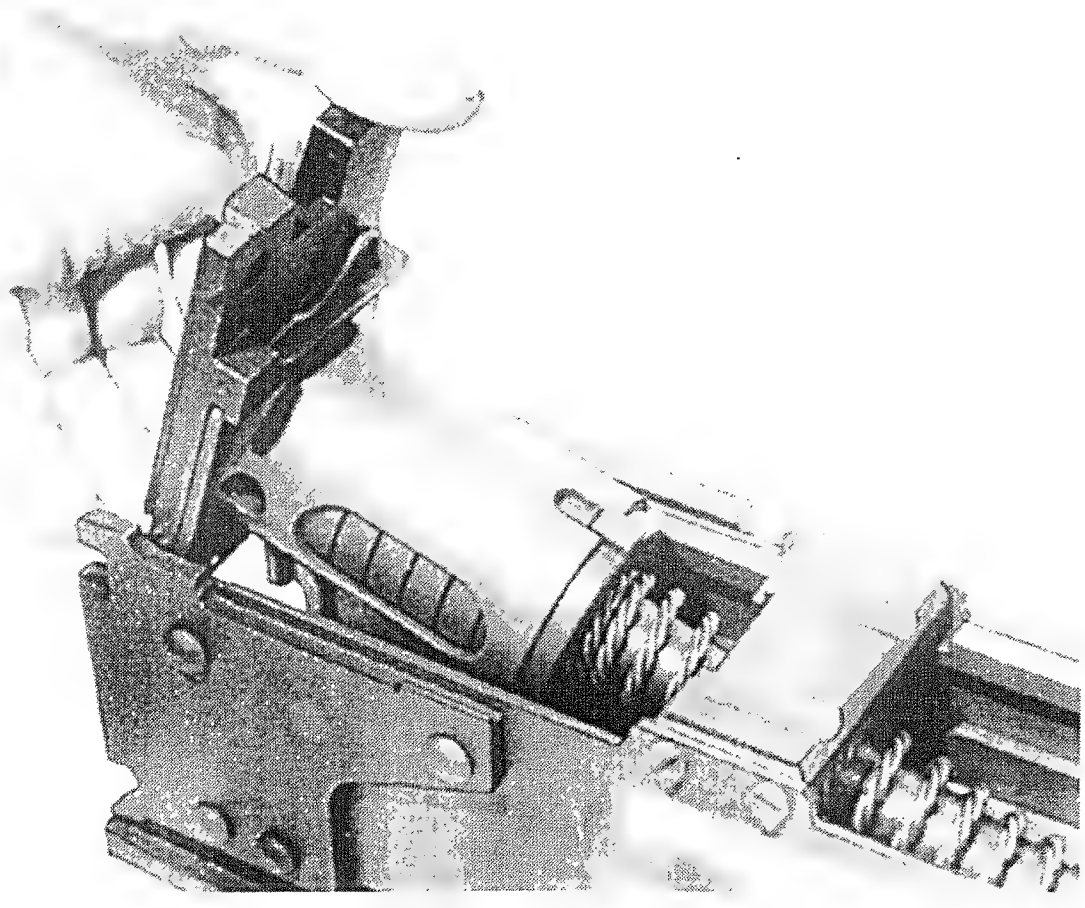

Рисунок 38 - Отделение механизма возвратного

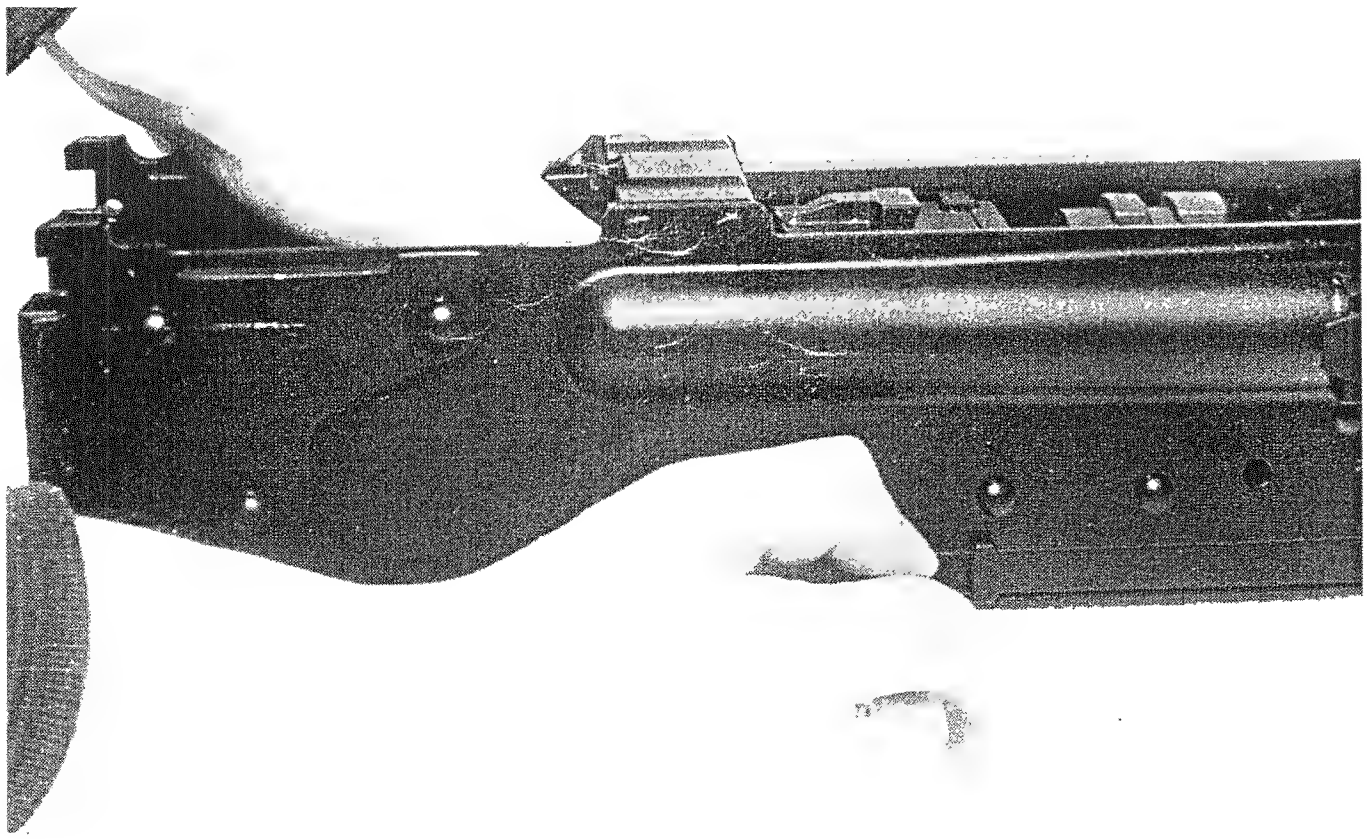

Рисунок 39 - Отведение рамы затворной в заднее положение

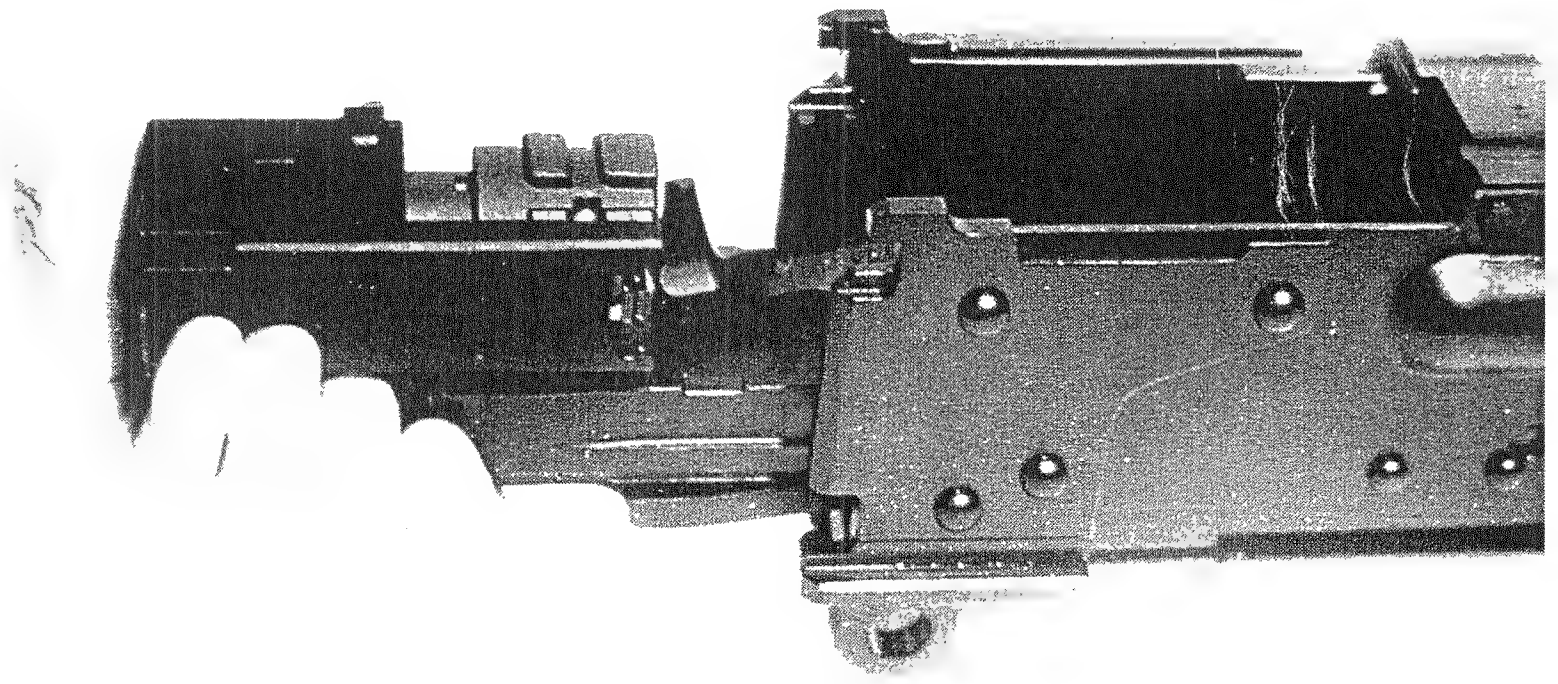

Рисунок 40 - Отделение рамы затворной с личинкой затвора

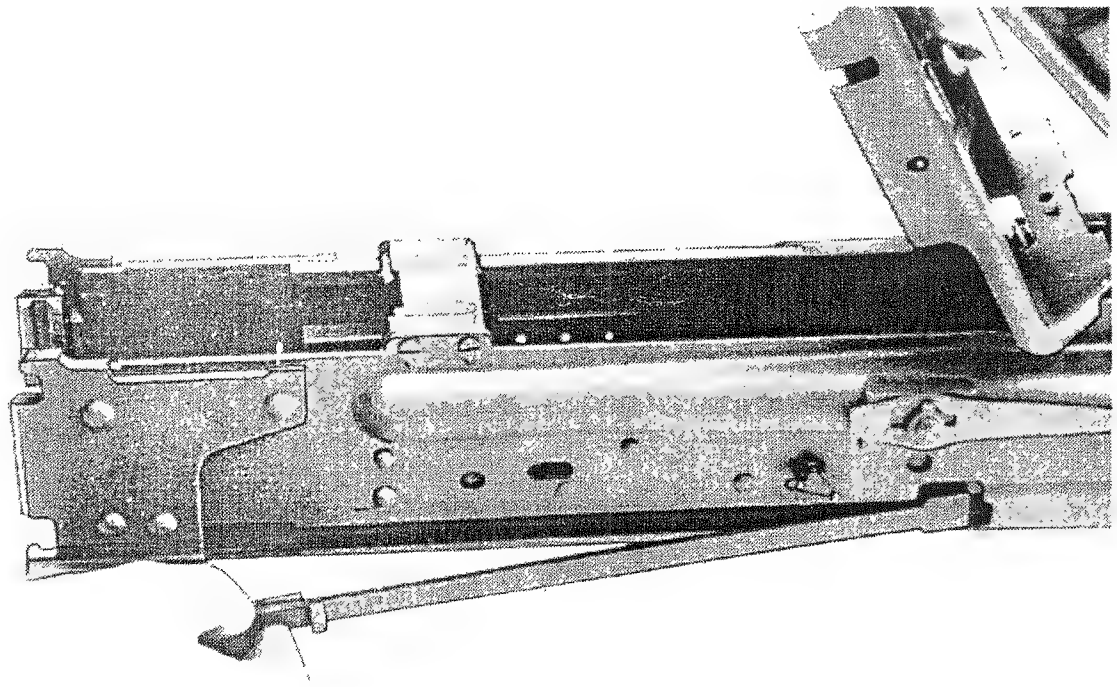

Рисунок 41 - Отделение тяги перезаряжания

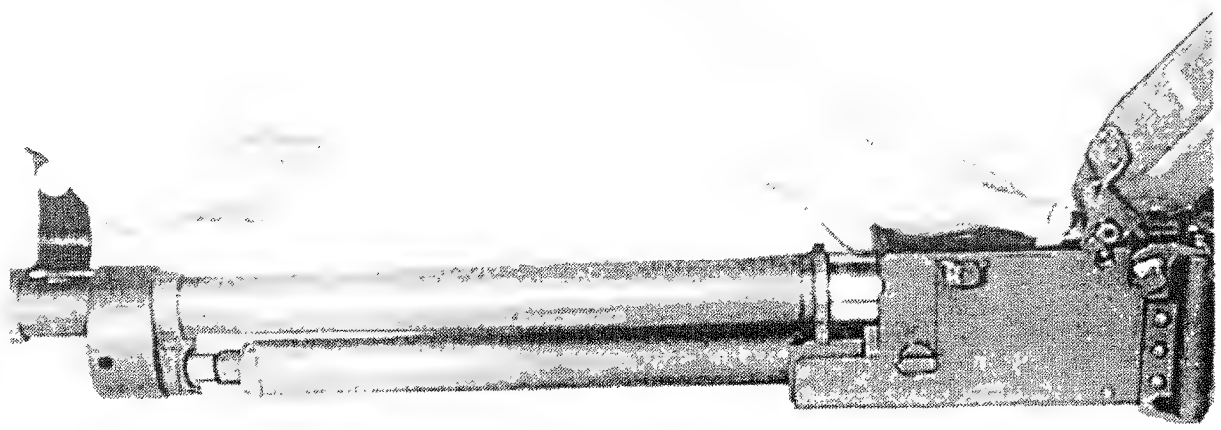

Рисунок 42 - Отделение ствола

11.4.3 Сборка пулемета после неполной разборки

Сборку пулемета после неполной разборки производить в следующем порядке:

11.4.3.1 Присоединить ствол, для чего:

- вставить цилиндр газовый в коробку ствольную;

- вставить ствол казенной частью в отверстие казенника, совмещая отверстие регулятора газового с патрубком до фиксации защелкой ствола;

- сложить ручку ствола (см.п.6.1);

11.4.3.2 Присоединить тягу перезаряжания, для чего вставить ее в гнездо с пазами коробки ствольной и дослать рукой в переднее положение;

11.4.3.3 Присоединить раму затворную, для чего:

- вставить раму затворную в направляющие коробки ствольной, при этом исключить попадание пружины отражателя в отверстие поршня (см.рис.42а);

- дослать рукой раму затворную в переднее положение;

11.4.3.4 Присоединить механизм возвратный, для чего:

- вставить пружину возвратную в отверстие рамы затворной, согнув ее и несколько поджав;

- опустить основание корпуса буфера в гнездо коробки ствольной (рисунок 43).

11.4.3.5 Присоединить механизм спусковой, для чего:

- установить корпус механизма спускового на коробку ствольную и дослать его вперед до упора, предварительно нажав на чеку и утопив ее внутрь корпуса спускового механизма до упора.

11.4.3.6 Опустить поток;

11.4.3.7 Закрыть крышку коробки ствольной.

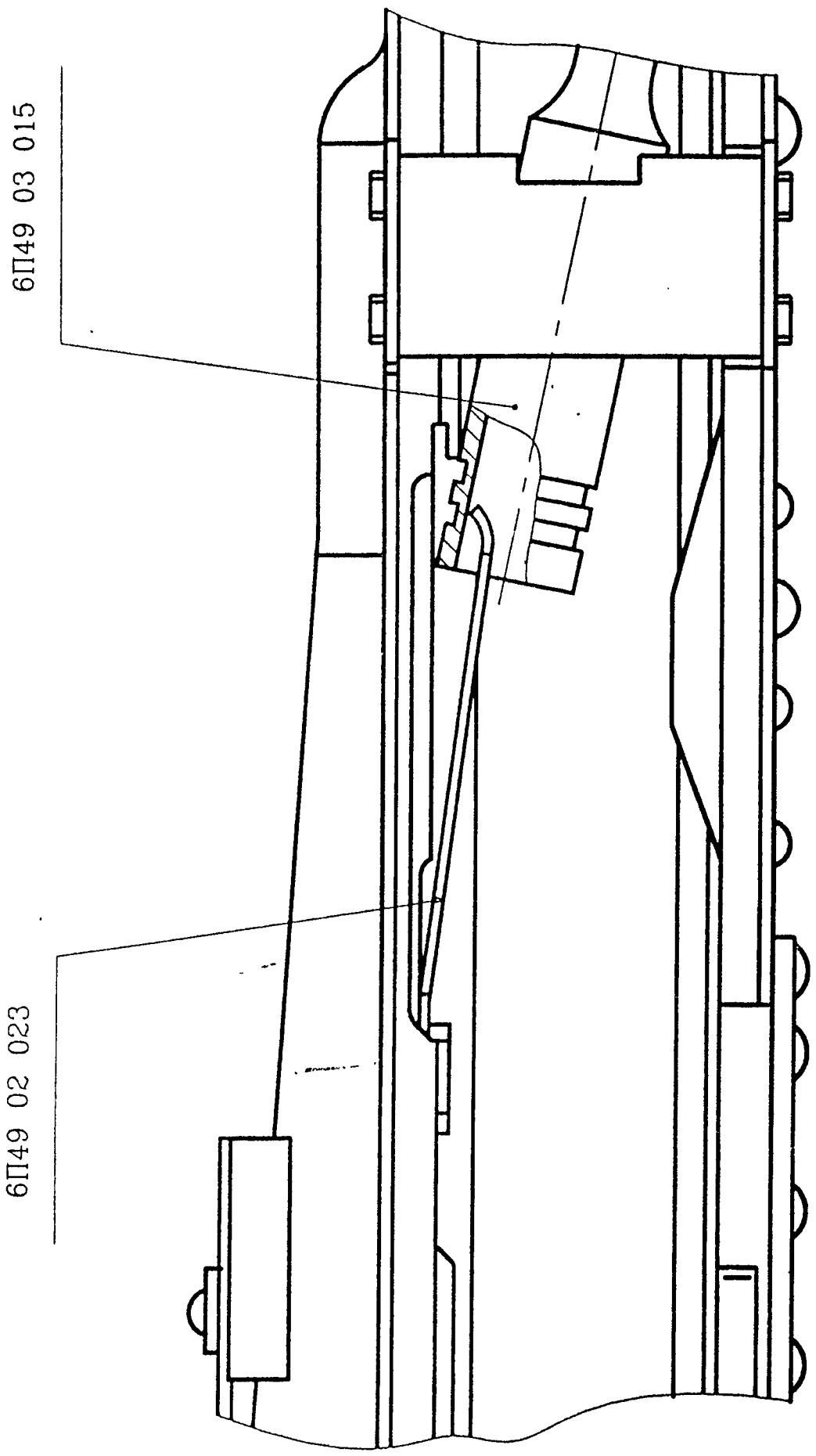

Рисунок 42а

11.4.4 Полная разборка

Полную разборку производить в следующем порядке:

11.4.4.1 Произвести неполную разборку согласно п. 11.4.2;

11.4.4.2 Отделить крышку коробки ствольной, для чего:

- выбить молотком частично ось крышки, затем рукой отделить ее (рисунок 43);
- отделить пружину крышки и крышку коробки ствольной;

11.4.4.3 Отделить качалку, для чего:

- вывести конец пружины качалки из зацепления с качалкой;
- выбить выколоткой (5х70) и при необходимости вытолкнуть стержнем ось качалки из кронштейна качалки (рисунок 44); и отделить пружину качалки; (26) (18)
- поднять щиток с помощью выколотки (3х50) (рисунок 45);
- отделить ~~пружину качалки и~~ качалку от коробки ствольной;

11.4.4.4 Отделить от лотка фиксирующие пальцы с пружиной, для чего:

- выбить выколоткой (5х70) ось фиксирующих пальцев (рисунок 46);
- отделить фиксирующие пальцы с пружиной;

11.4.4.5 Отделить фиксатор патрона, для чего:

- поднять выколоткой (2х20) флажок в вертикальное положение и вынуть его, придерживая пальцем подпружиненный фиксатор от выпадания (рисунок 47); (18)
- отделить фиксатор патрона и его пружину;

11.4.4.6 Разобрать цилиндр газовый, для чего:

- выбить молотком частично булавку, затем (26)
- отделить ~~булавку~~ её при помощи выколотки (5х70);
- вывинтить патрубок ~~с регулятором газовым~~ из цилиндра газового с помощью выколотки (5х70) ~~ключа~~ (рисунок 48); (43)
- ~~отделить цилиндр газовый, смещая его вверх, нажав выколоткой (3х50) на фиксатор цилиндра газового (рисунок 49)~~; (5) (18)

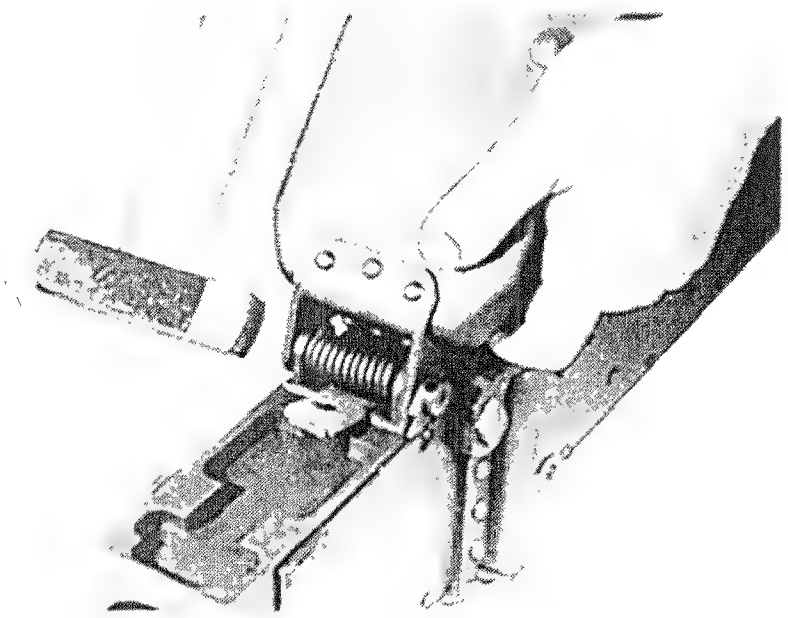

Рисунок 43 - Отделение оси крышки

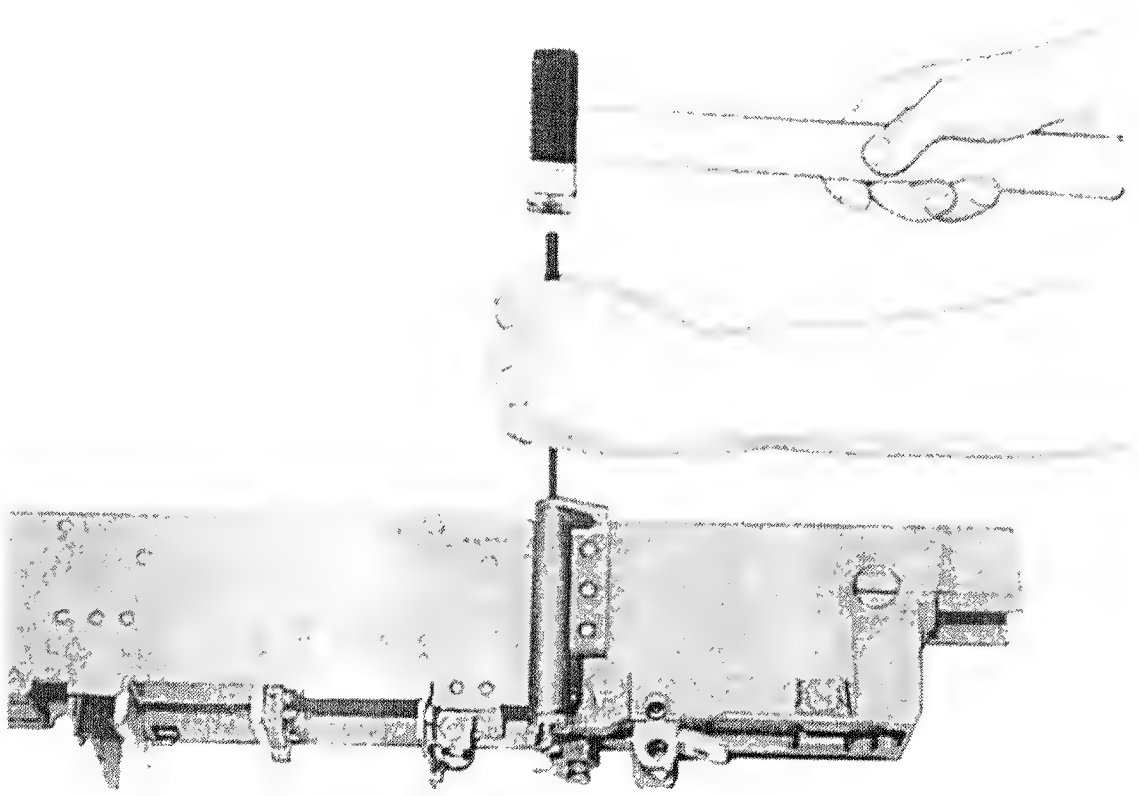

Рисунок 44 - Отделение оси качалки

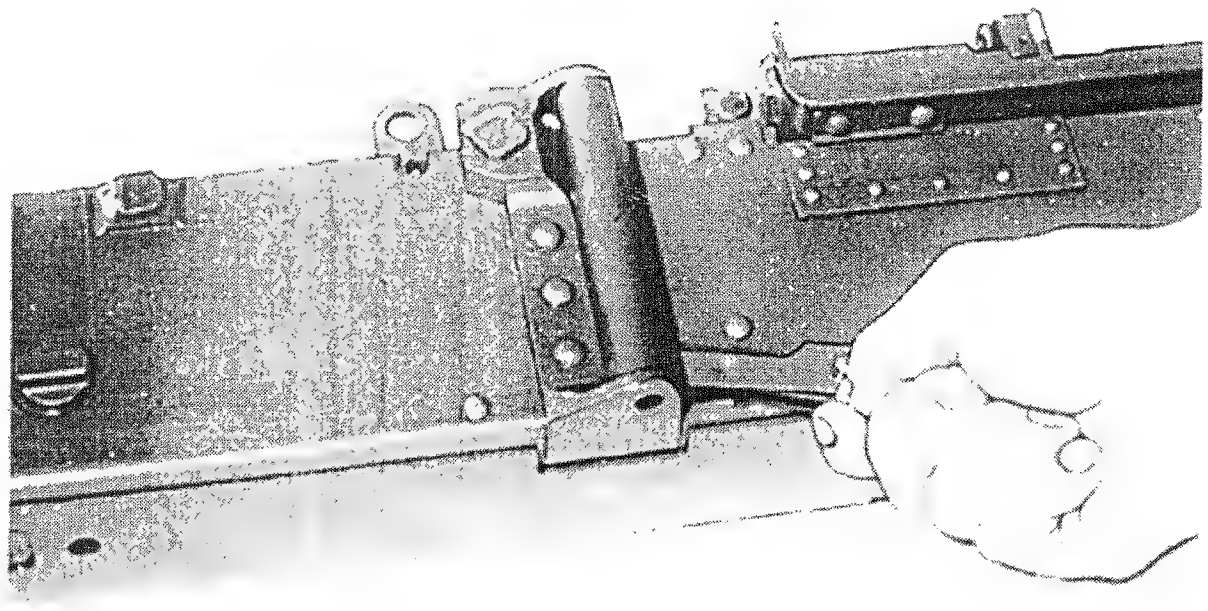

Рисунок 45 - Поднятие щитка

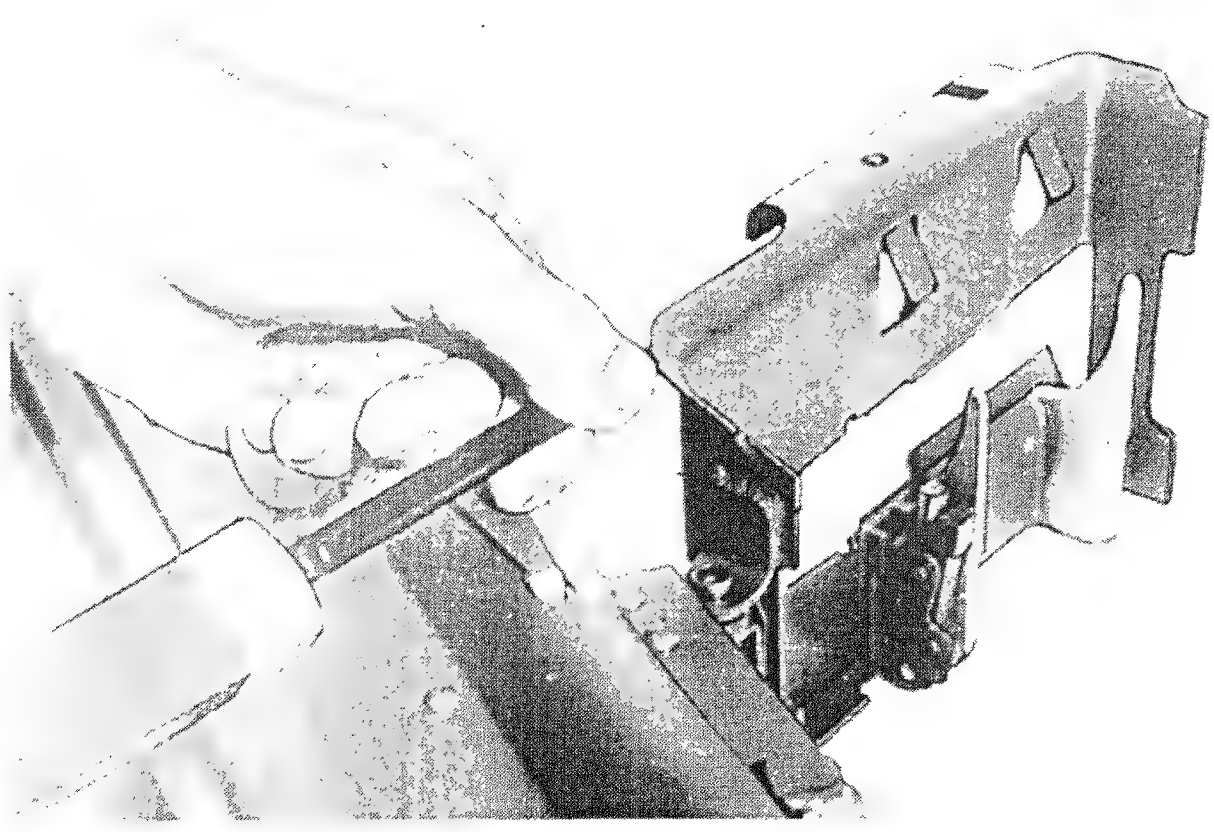

Рисунок 46 - Отделение оси фиксирующих пальцев

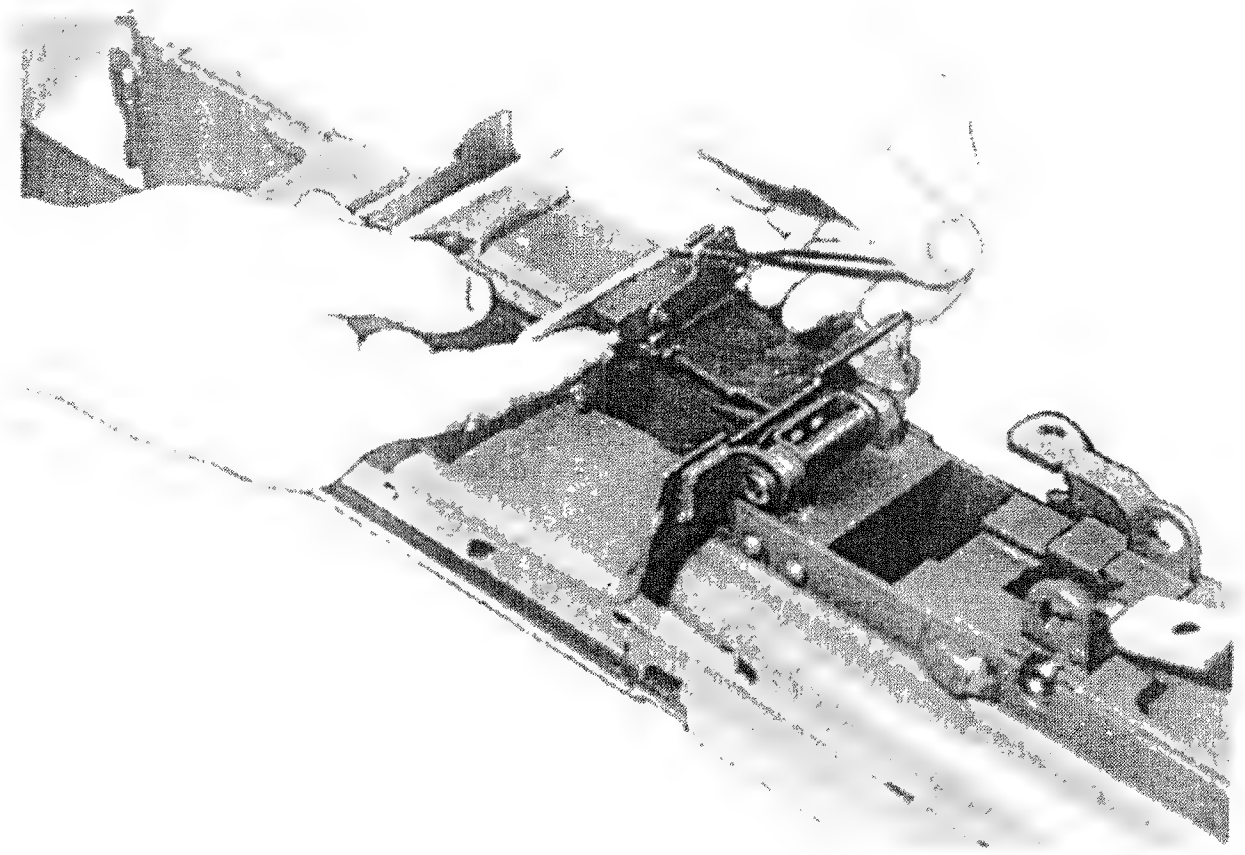

Рисунок 47 - Отделение флажка

Рисунок 48 - Отделение патрубка

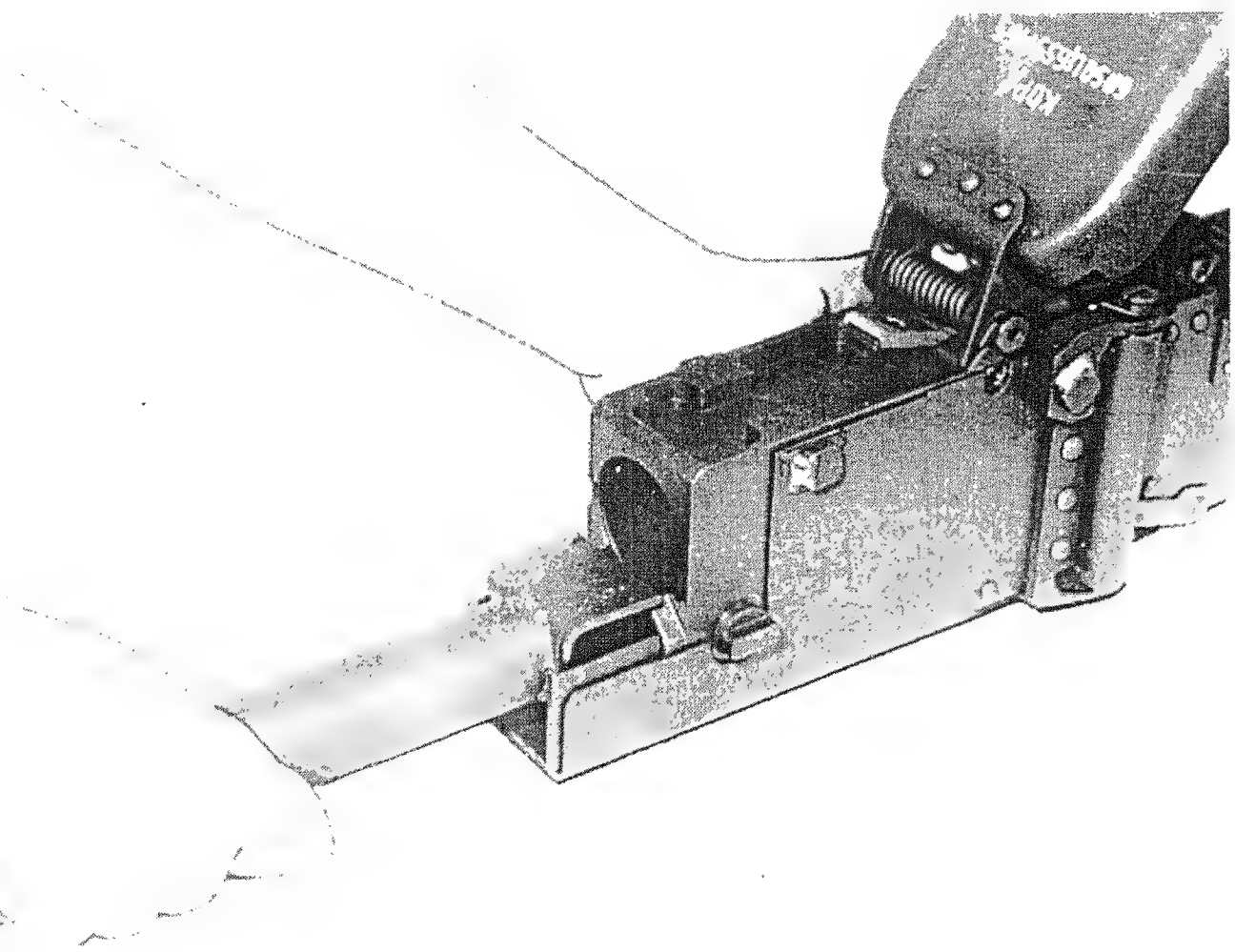

Рисунок 49 - Отделение цилиндра газового

11.4.4.7 Разобрать раму затворную для чего:

- отделить защелку оси затвора при помощи выколотки (3х50)(рисунок 50);
- выдвинуть ось затвора из пазов личинки затвора и отверстия рамы затворной при помощи выколотки (5х70), придерживая от выпадания подпружиненный боек с пружиной личинки (рисунок 51);
- отделить боек с пружиной личинки;
- отделить личинку затвора;
- отделить разобщитель, выведя головку оси разобщителя из зацепления с рамой с помощью ключа и, вытолкнув выколоткой (4х40) ось разобщителя со стороны поршня;

11.4.4.8 Разобрать личинку затвора, для чего:

- повернуть плунжер против часовой стрелки на угол 180°, "утопив" его за зеркало личинки при помощи ключа;
- вытолкнуть фиксатор, для чего утопить плунжер выколоткой (4х40), затем повернуть фиксатор ключом, выведя головку фиксатора из зацепления с личинкой (рисунок 52);
- отделить плунжер с пружиной плунжера;
- вытолкнуть оси экстракторов при помощи выколотки (3х50);
- отделить экстракторы, гнетки экстракторов, пружины экстракторов

11.4.4.10. Разобрать механизм возвратный, для чего:

- отделить основание корпуса (рисунок 54);
- вставить стержень в отверстие трубки направляющей;
- поставить механизм возвратный в вертикальное положение;
- поджать сверху пружину возвратную и отделить муфту от стержня соединительного (рисунок 55);

ВНИМАНИЕ! УСИЛИЕ ПРУЖИНЫ В ПОДЖАТОМ СОСТОЯНИИ - 16 кгс.

шайбу упорную и

- отделить ~~освобожденную~~ пружину возвратную ~~и стержень соединительный;~~ (5)

11.4.4.11. Разобрать крышку коробки ствольной, для чего:

- вывести выколоткой (2х20) ось щитка из зацепления, повернув ее в сторону, и отделить ось щитка и пружину щитка (рисунок 56);

- отделить щиток;

- вывести выколоткой (2х20) длинный конец пружины рычага подачи из зацепления с отверстием прижима звена переднего (рисунок 57);

- отделить фиксатор рычага подачи, слегка выбивая его выколоткой (3х50) и молотком, и пружину рычага подачи (рисунок 58);

- выбить с помощью выколотки (5х70) и молотка штифты прижима (рисунок 59);

- сдвинуть вперед с помощью выколотки (5х70) и молотка прижим звена передний;

- отделить рычаг подачи с серьгой и прижимом звена передним от оси рычага подачи (рисунок 60);

- отделить движок с пальцами подающими и пружиной;

- выбить с помощью выколотки (5х70) и молотка ось пальцев подающих (рисунок 61);

- отделить пальцы подающие и пружину пальцев подающих от движка.

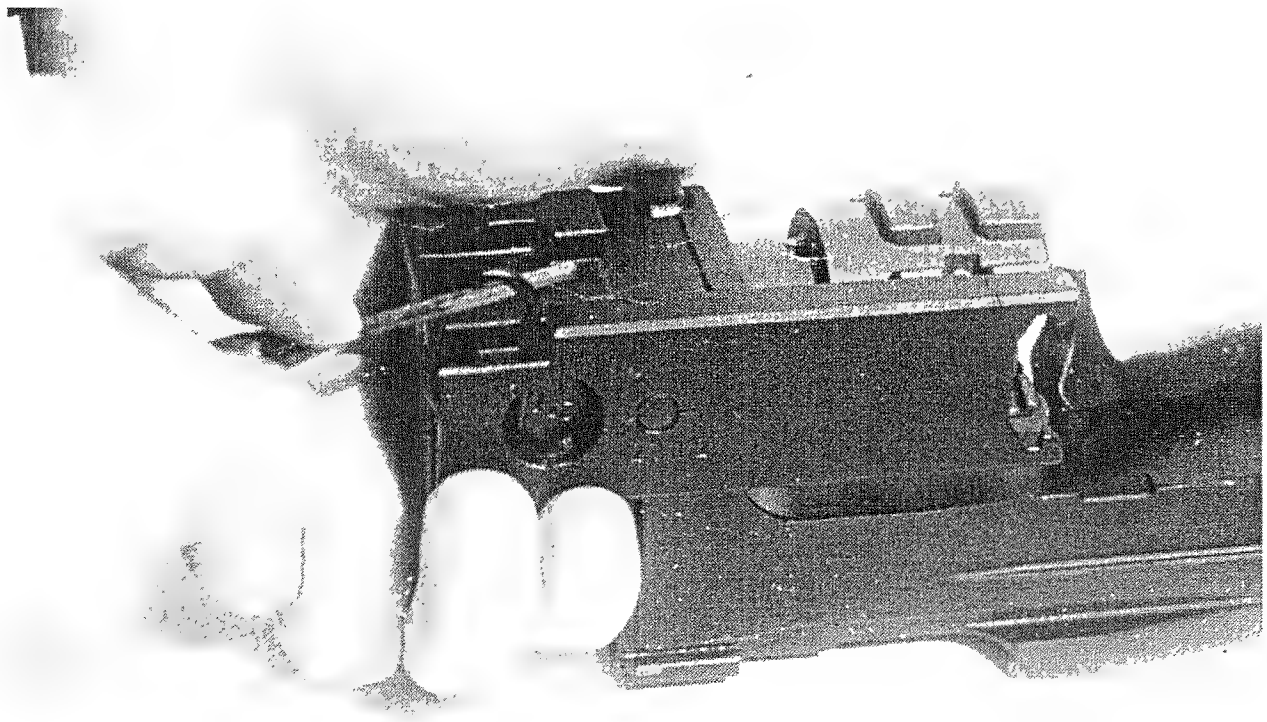

Рисунок 50 - Отделение защелки

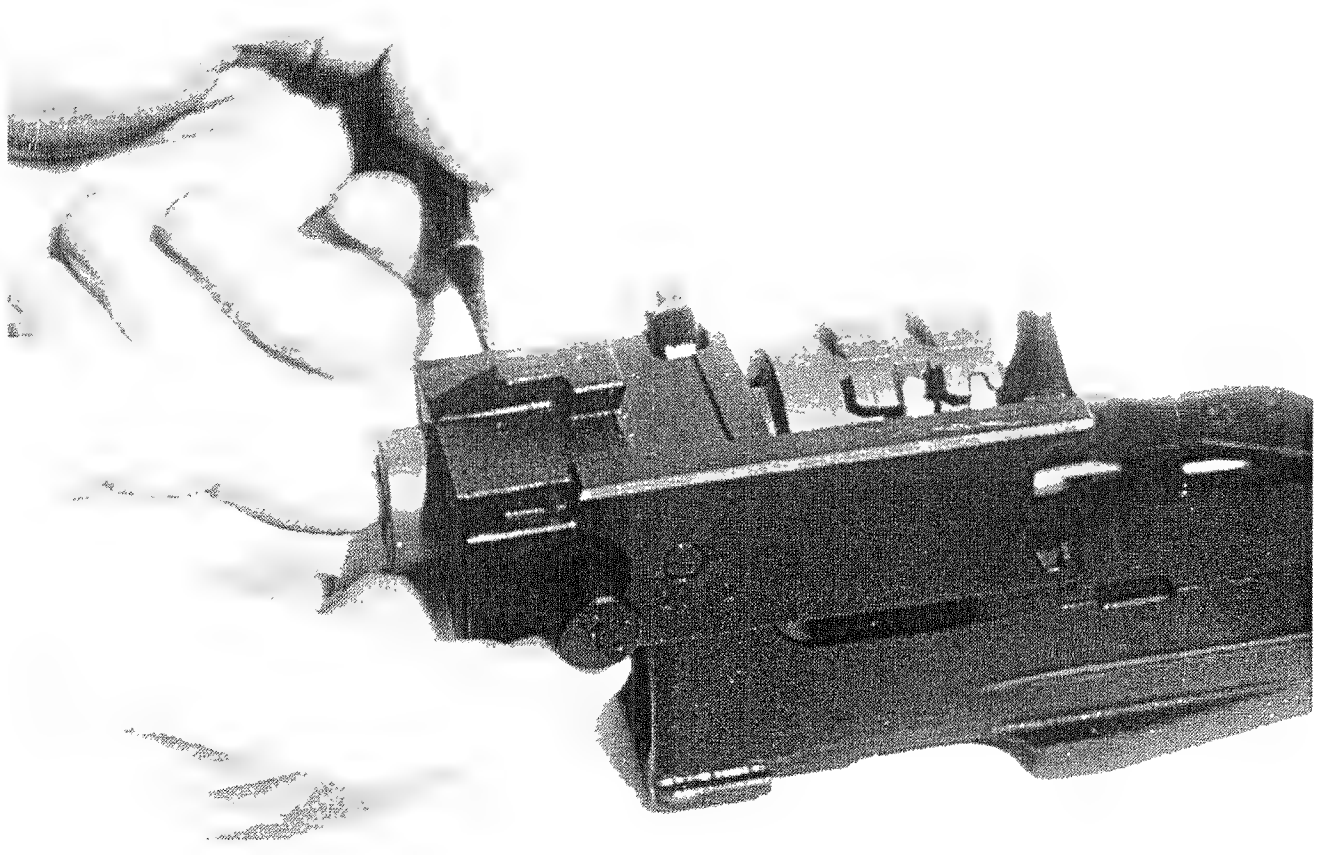

Рисунок 51 - Отделение оси затвора

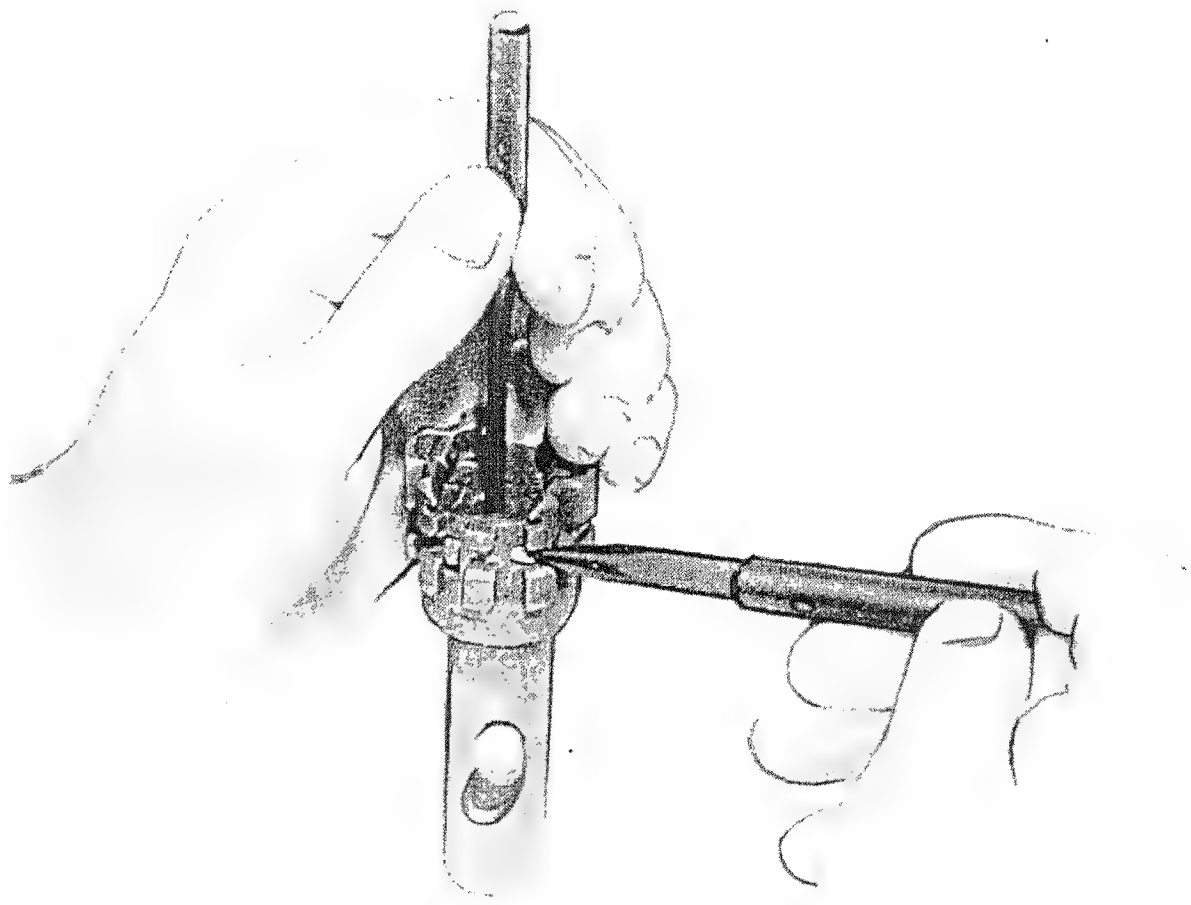

Рисунок 52 - Отделение фиксатора плунжера

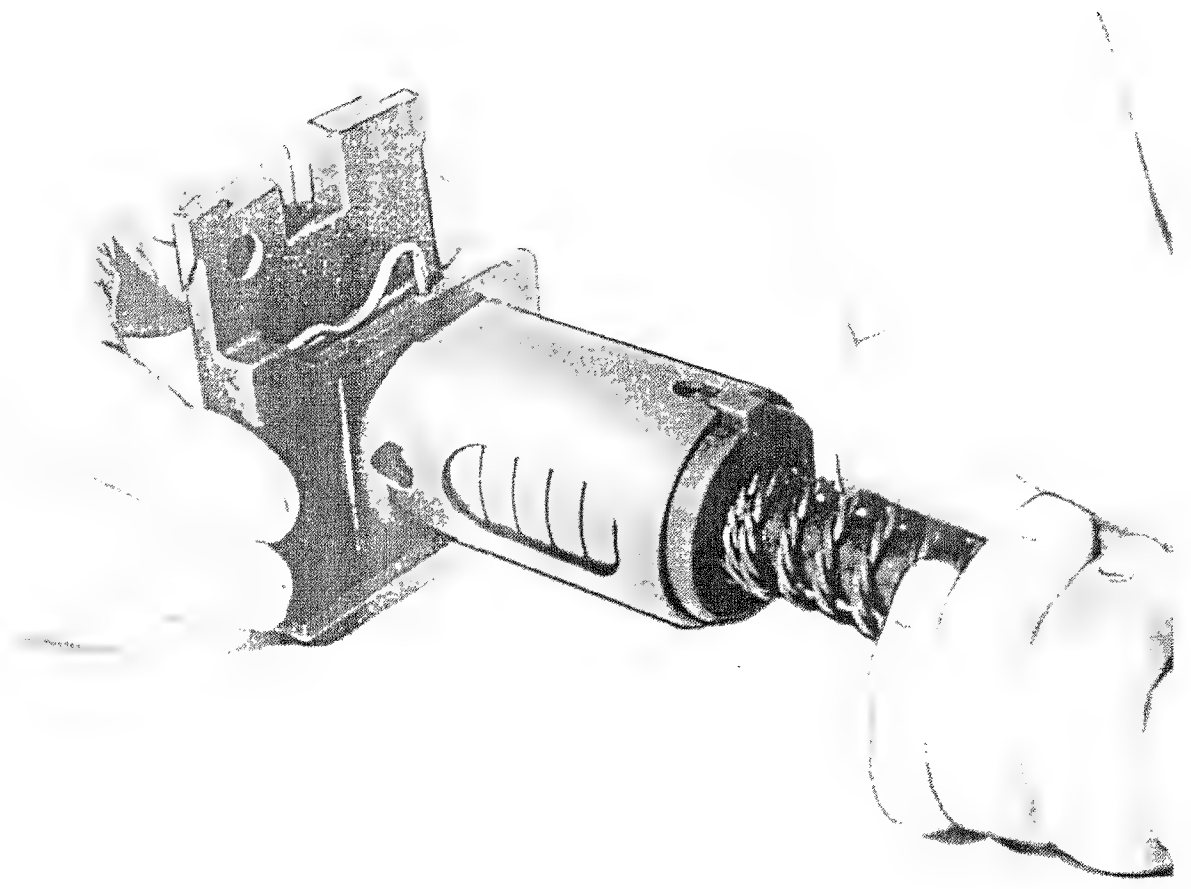

Рисунок 54 - Отделение основания корпуса

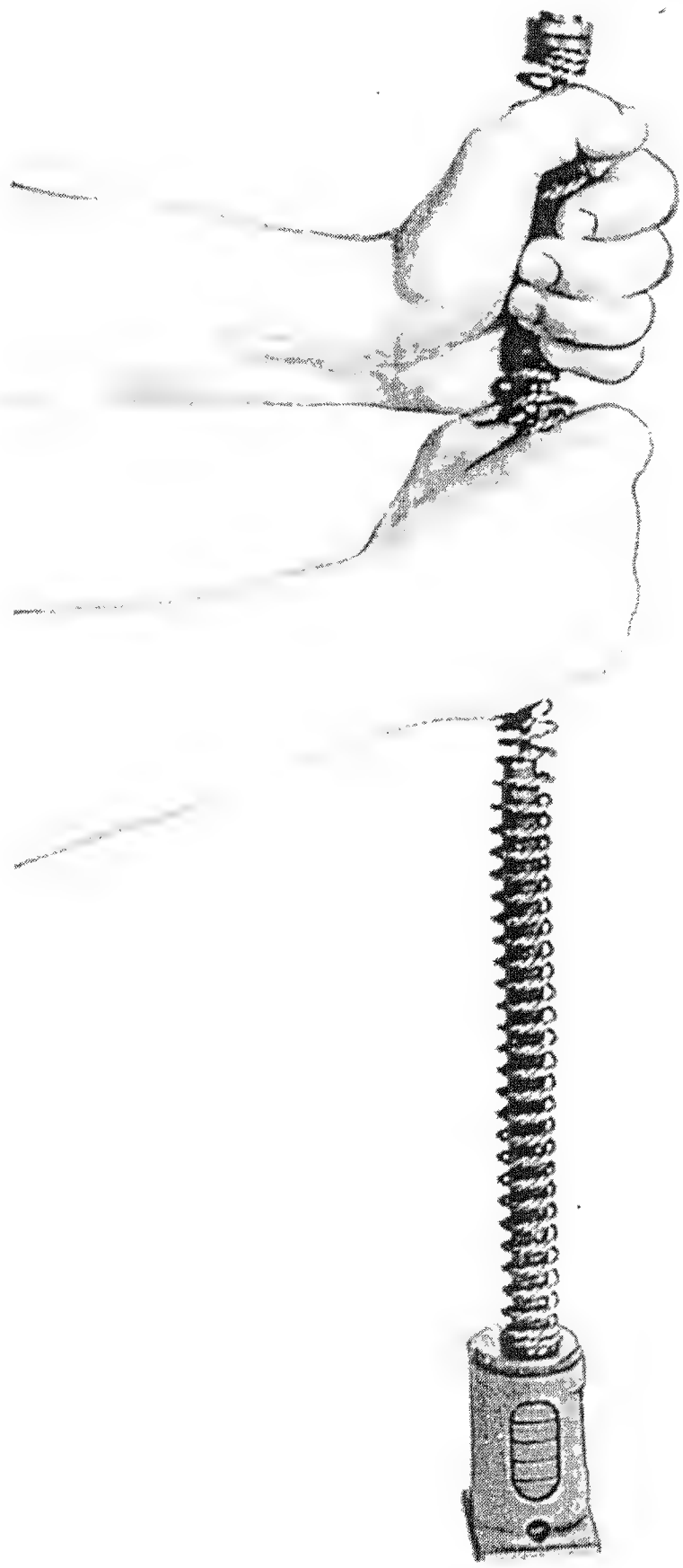

Рисунок 55 - Поджатие пружины возвратной

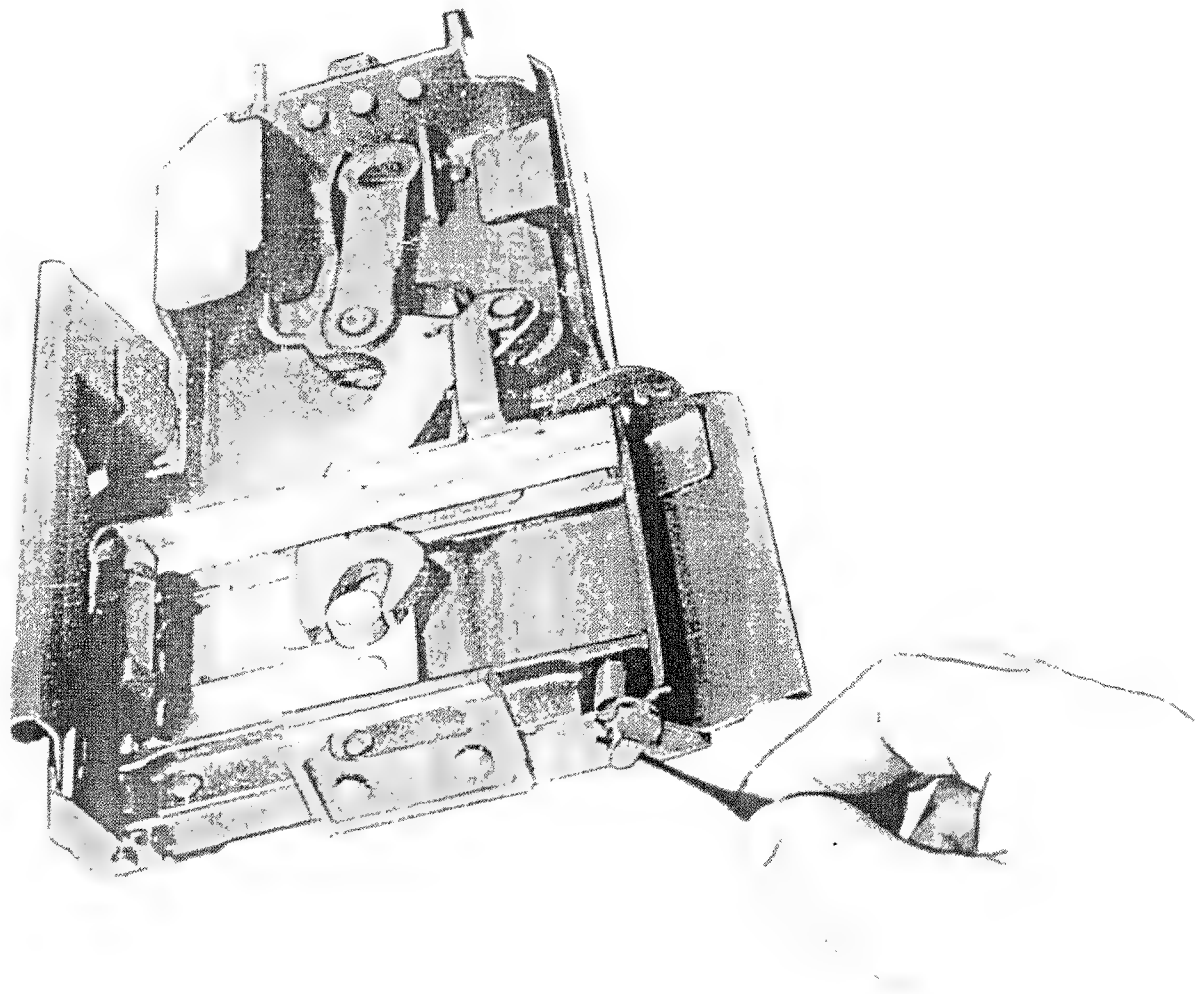

Рисунок 56 - Отделение оси щитка

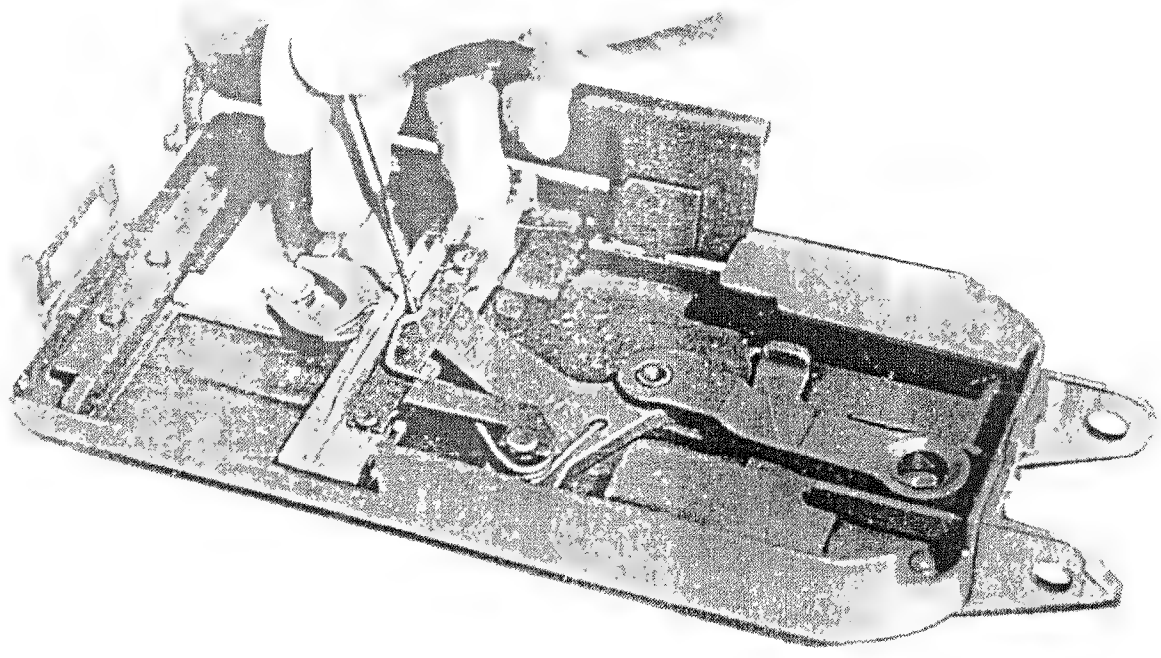

Рисунок 57- Освобождение пружины рычага подачи

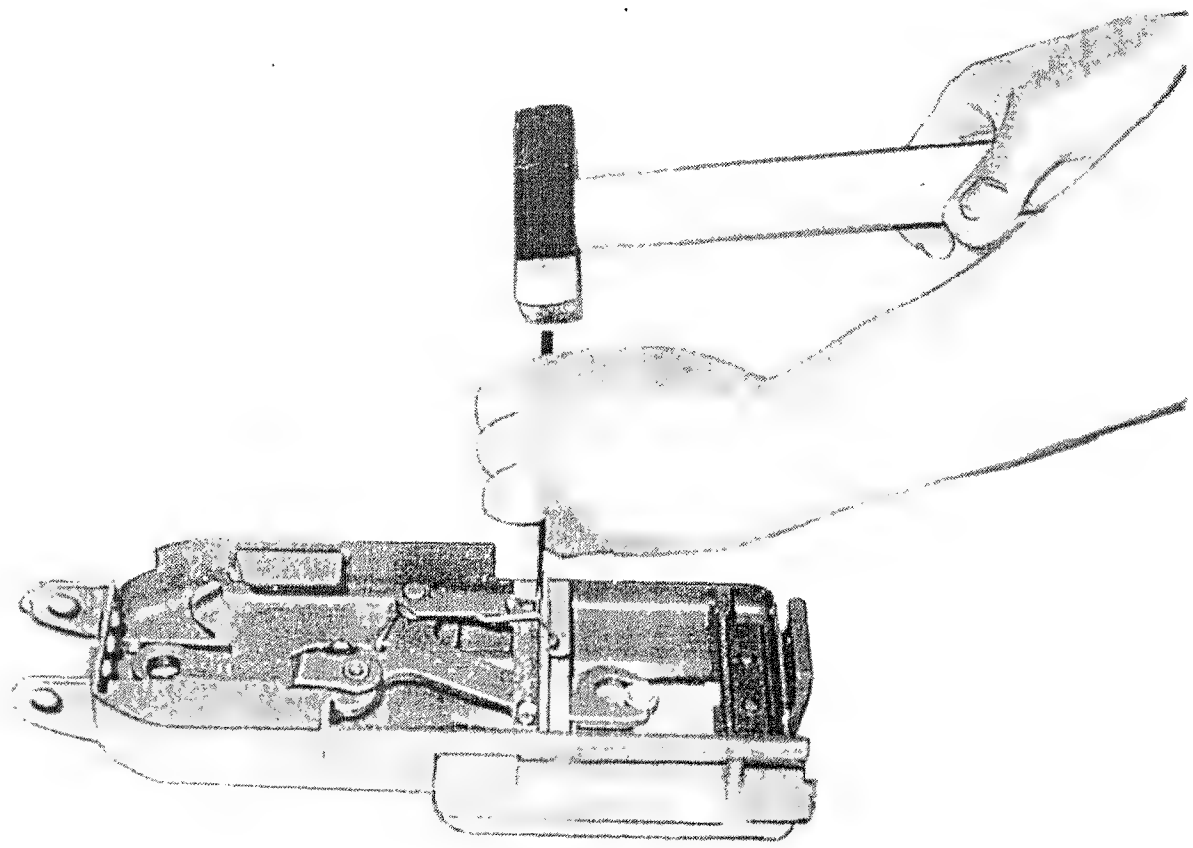

Рисунок 58 - Отделение фиксатора рычага подачи

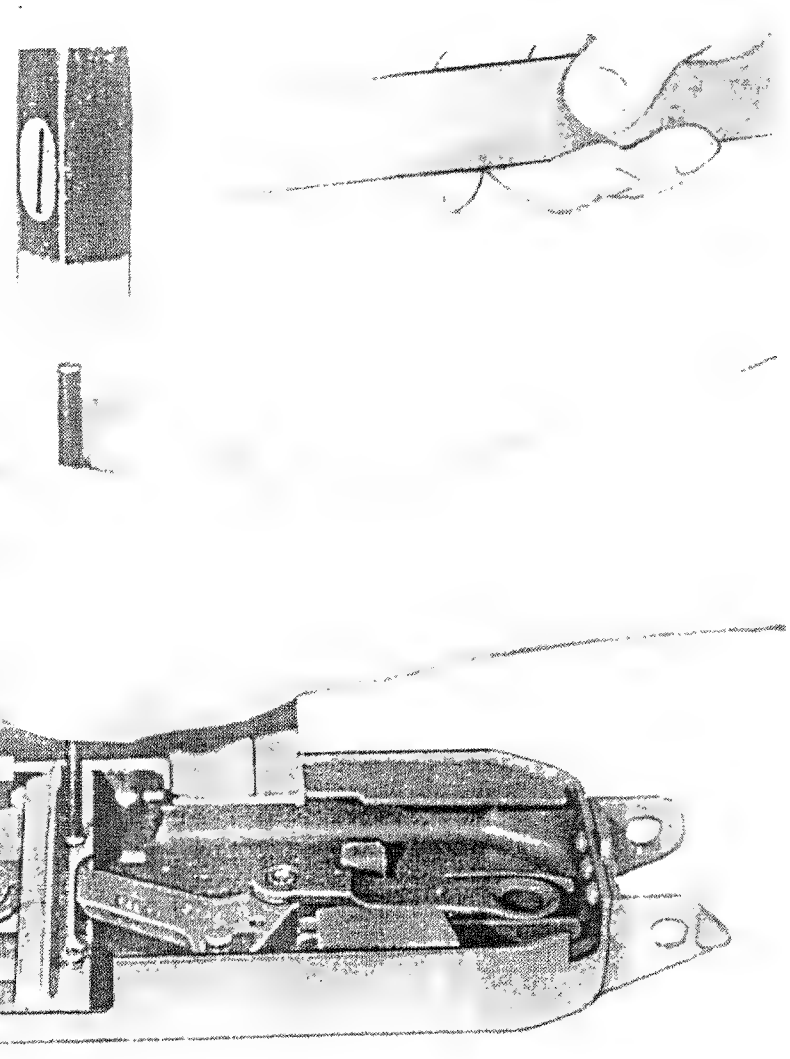

Рисунок 59 - Отделение штифтов прижима

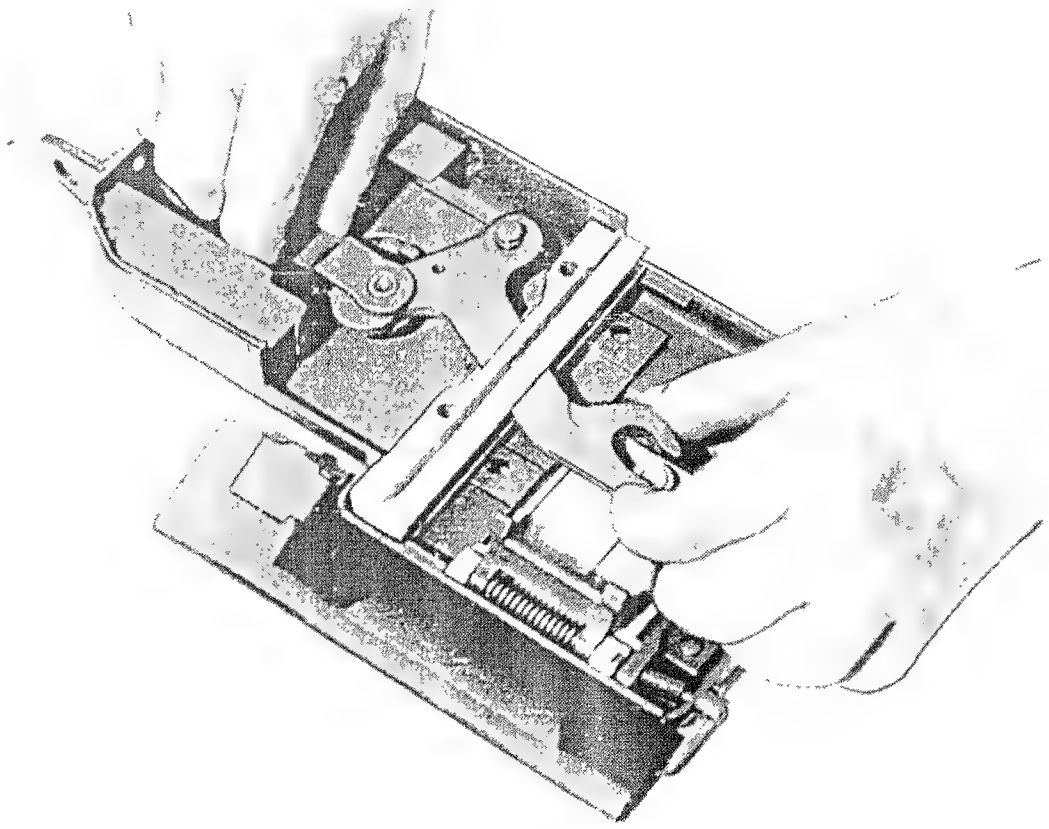

Крышка приемного окна для наглядности принудительно открыта

Рисунок 60 - Отделение рычага подачи с серьгой и прижимом передним

Рисунок 61 - Отделение оси пальцев подающих

11.4.5 Сборка пулемета после полной разборки

Сборку пулемета после полной разборки производить в следующем порядке:

11.4.5.1 Собрать крышку коробки ствольной, для чего:

- установить пружину пальцев подающих между ушками пальцев подающих и забить подставную ось пальцев подающих так, чтобы она прошла через отверстия ушков пальцев подающих и внутри пружины пальцев подающих;
- установить с помощью двух заводок пальцы подающие с пружиной пальцев подающих и подставной осью пальцев подающих между ушками движка и забить ось пальцев подающих (выбивая подставную ось) так, чтобы головка оси пальцев подающих вошла в паз ушка движка (рисунок 62);
- поставить движок на крышку коробки ствольной;
- вставить рычаг подачи с серьгой рычага подачи в продольное отверстие прижима звена переднего;
- надеть рычаг подачи на ось рычага подачи, совмещая перо рычага с роликом движка, и помощью выколотки (5х70) и молотка, продвинуть прижим звена передний до совмещения его отверстий под штифты с отверстиями в крышке коробки ствольной;
- забить штифты прижима при помощи молотка;

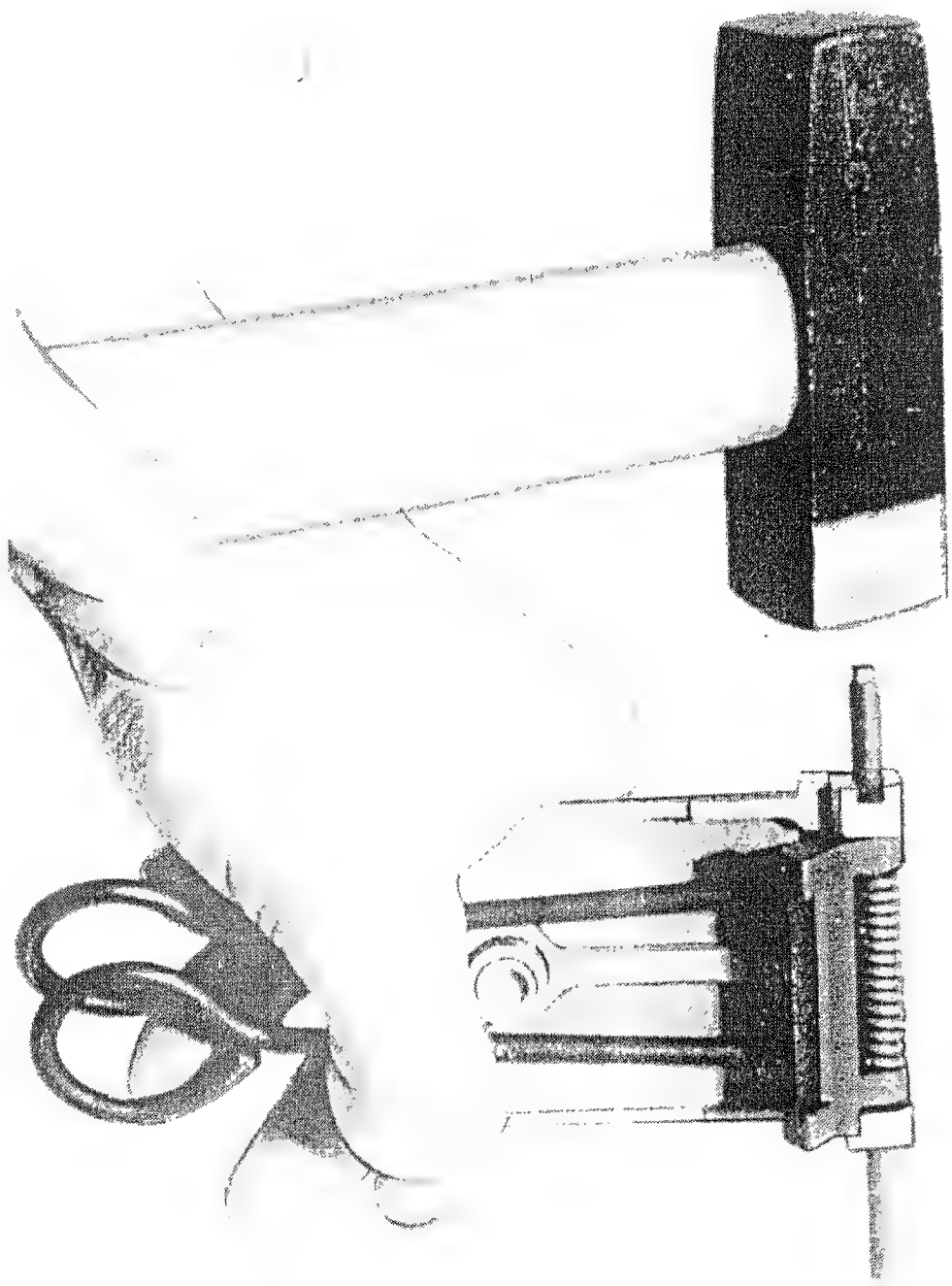

Рисунок 62 - Присоединение оси пальцев подающих

- надеть пружину рычага подачи на ось рычага подачи;

- надеть фиксатор рычага подачи на штифты прижима; смещая фиксатор рычага подачи в сторону, зафиксировать штифты прижима и пружину рычага подачи на оси рычага подачи; завести длинный конец пружины рычага подачи в отверстие прижима звена переднего;

- вставить щиток передним штырем в отверстие на прижиме звена переднем;

- установить пружину щитка и ось щитка на свое место так, чтобы один конец пружины вошел в прорезь на переднем конце оси щитка, а другой конец - в прорезь на крышке коробки ствольной;

- повернуть ось щитка на полоборота так, чтобы ушко щитка вошло в вырез на головке оси;

11.4.5.2 Собрать механизм возвратный, для чего:

- вставить стержень в трубку направляющую;

- поставить механизм возвратный в вертикальное положение;

- надеть на трубку направляющую пружину возвратную и, поджимая ее, надеть шайбу упорную и муфту на стержень соединительный;

ВНИМАНИЕ! УСИЛИЕ ПРУЖИНЫ В ПОДЖАТОМ СОСТОЯНИИ - 16 ~~кг~~ кгс. (46)

- присоединить основание корпуса до фиксации его на фиксатор корпуса;

11.4.5.4 Собрать личинку затвора, для чего;

- вставить в нижнее гнездо (рисунок 64) личинки затвора пружину экстрактора, гнеток экстрактора и нижний экстрактор (с буквой "Н");
- вставить ось экстрактора, нажимая на нижний экстрактор (рисунок 65);
- вставить в верхнее гнездо (рисунок 64) личинки затвора пружину экстрактора, гнеток экстрактора и верхний экстрактор (с буквой "В");
- вставить ось экстрактора, нажимая на верхний экстрактор;
- вставить в отверстие личинки затвора пружину плунжера и плунжер (радиусной выемкой к фиксатору) и, нажав с помощью ~~выжима~~ выколотки (4х40) на плунжер до упора, вставить фиксатор плунжера со стороны верхнего экстрактора (рисунок 66); (30)
- повернуть фиксатор плунжера с помощью ключа, заведя головку фиксатора плунжера в паз личинки;
- повернуть плунжер по часовой стрелке на угол 180° при помощи ключа.

ВНИМАНИЕ! ПРИ ПРАВИЛЬНО СОБРАННОМ ФИКСАТОРЕ ПЛУНЖЕРА ПЛУНЖЕР ДОЛЖЕН ~~ВЫСТУПАТЬ ЗА ЗЕРКАЛО~~ быть заподлицо с зеркалом ЗАТВОРА. (30)

11.4.5.5 Собрать раму затворную, для чего:

- вставить разобщитель в паз рамы затворной;
- вставить ось разобщителя в отверстие рамы затворной;
- повернуть ось разобщителя с помощью ключа, заведя головку оси в паз рамы;
- вставить личинку затвора в отверстие рамы затворной;
- вставить со стороны толкателя гильзы, наполовину ось затвора в отверстие рамы затворной и в паз личинки затвора;
- вставить боек с пружиной личинки в отверстие личинки затвора (рисунок 67);

- продвинуть до упора ось личинки затвора;

- вставить защелку;

~~11.4.5.6 Собрать цилиндр газовый, для чего:~~ (18)

- ~~присоединить цилиндр газовый, вставив его сверху на~~

~~свое место;~~

11.4.5.6 Собрать цилиндр газовый, для чего: (19)

	Нов	6П49.659	Дмитр	29.10.98	6П49 00 000 РЭ		л
зм	л	N докум	подп	дата			125а
612		Дмитр 29.10.98					
инв N подл		подп и дата			взам инв N	инв N дубл	подп и дата

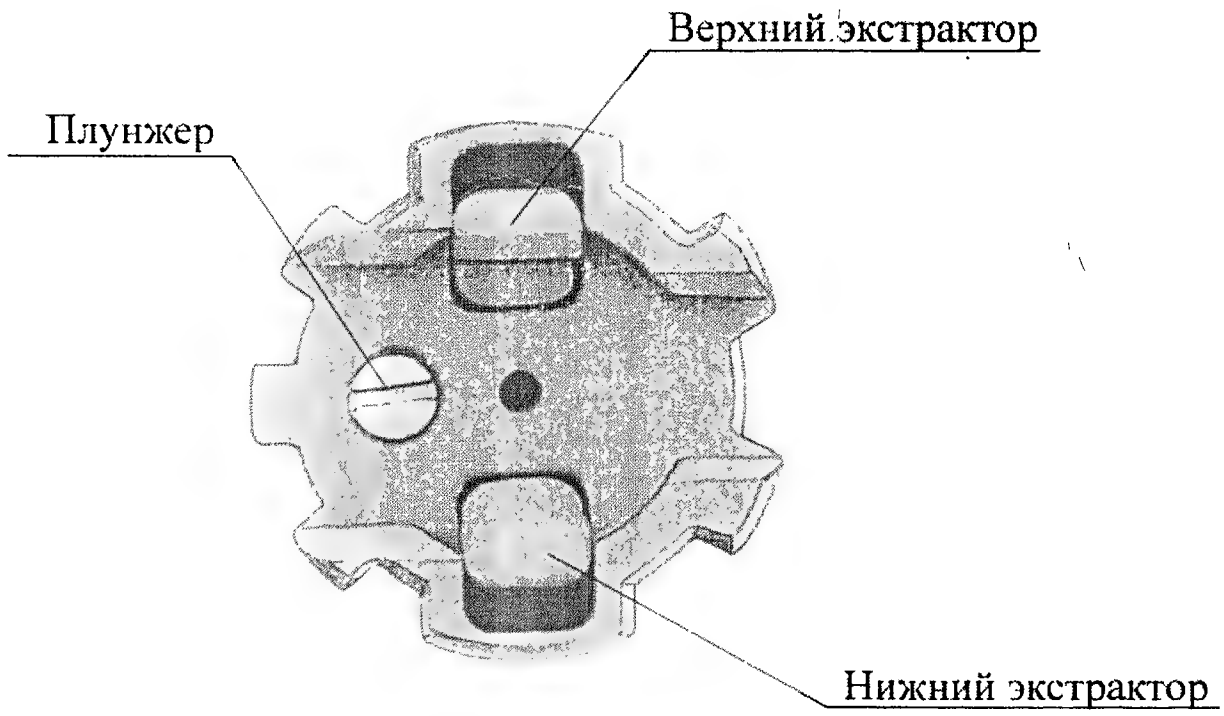

Рисунок 64 -Зеркало личинки

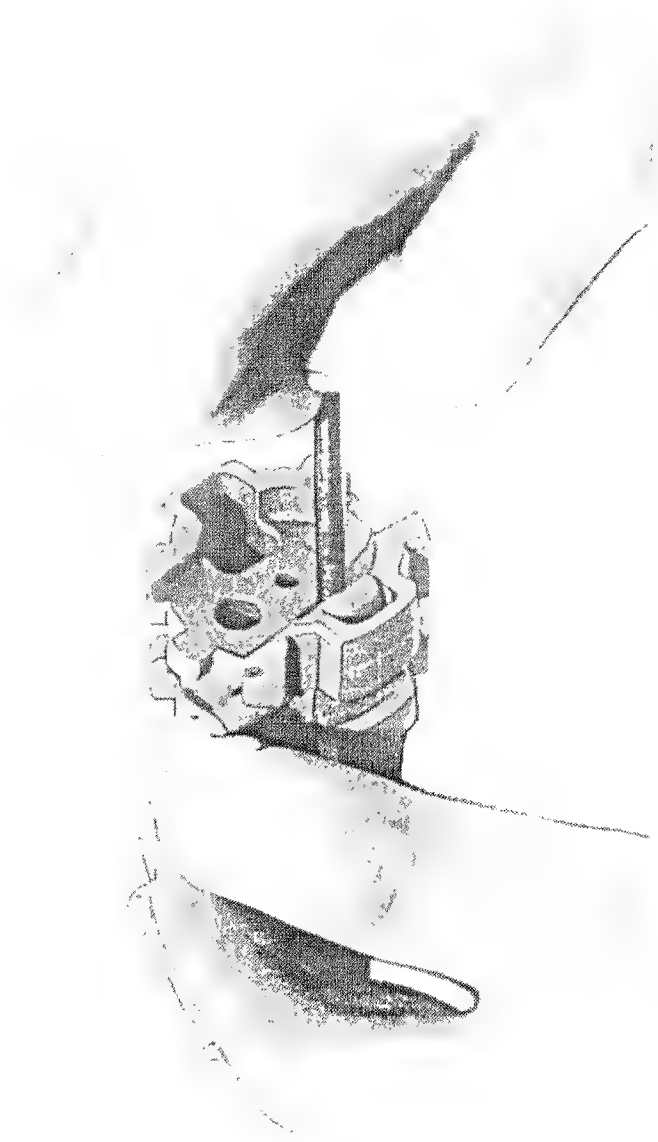

Рисунок 65 - Постановка экстрактора

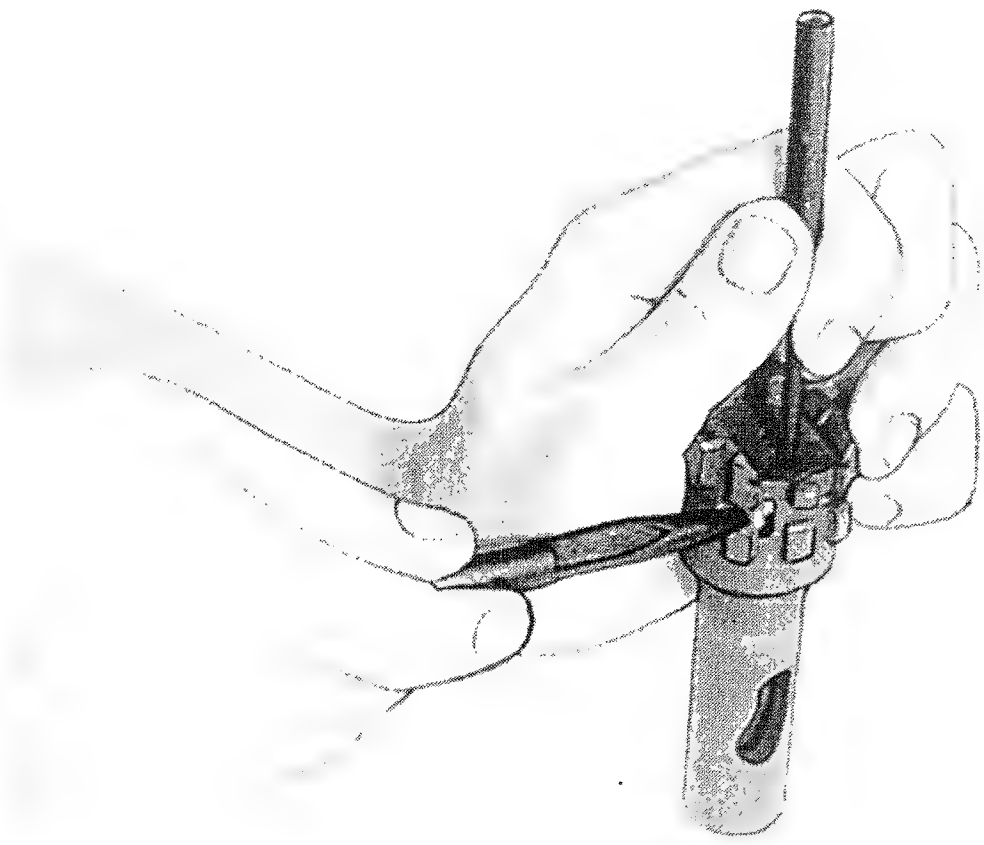

Рисунок 66 - Постановка плунжера и фиксатора

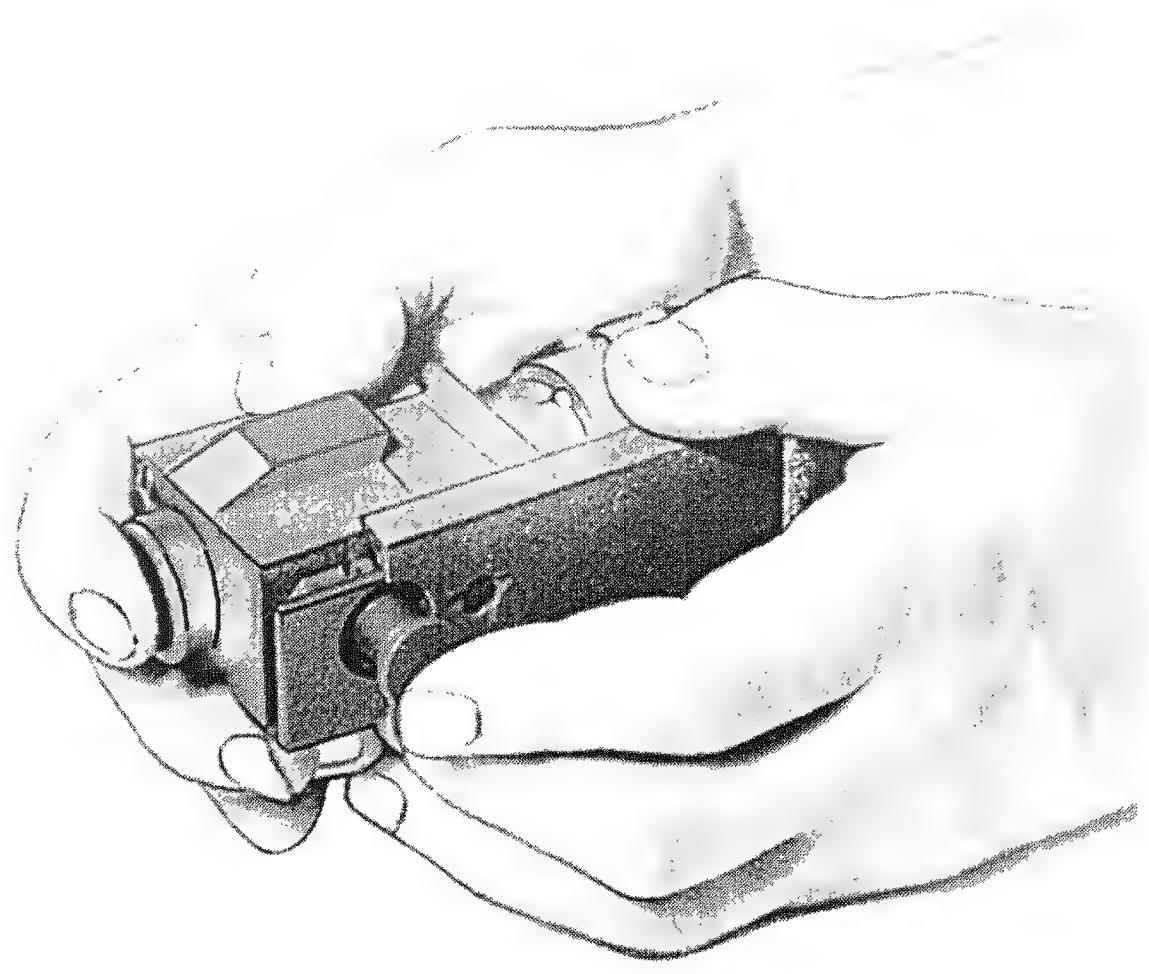

Рисунок 6 7- Постановка оси затвора

30	Зам	6П49.1816	Кир	02.04.04	6П49 00 000 РЭ	Л
ЗМ.	Л	N ДОКУМ.	ПОДП.	ДАТА		128
612		Кир 02.04.04				
ИНВ N ПОДЛ		ПОДП И ДАТА	ВЗАМ ИНВ N		ИНВ N ДУБЛ	ПОДП И ДАТА

- ввернуть патрубок ~~с регулятором газовым~~ в цилиндр газовый с выколотки (5×70) (43)
помощью ~~ключа~~ до совмещения отверстий под булавку;

- вставить булавку.

11.4.5.7 Собрать ~~цилиндр газовый~~ фиксатор патрона, для чего: (32)

- вставить пружину фиксатора и фиксатор патрона в гнездо;

- вставить штифт фиксатора в отверстие корпуса фиксатора и завести флажок между корпусом фиксатора и шайбой;

11.4.5.8 Присоединить пальцы фиксирующие (рисунок 68), для чего:

- установить двумя заводками пружину пальцев фиксирующих на свое место (в прорезь и отверстие лотка);

- установить пальцы фиксирующие между ушками лотка;

- вставить ось пальцев фиксирующих в задние ушки лотка;

- забить ось пальцев фиксирующих до упора при помощи молотка;

11.4.5.9 Присоединить качалку, для чего:

- установить качалку на коробку ствольную, совместив отверстия качалки и кронштейна качалки;

- надеть пружину качалки на ось качалки;

- забить сверху ось качалки;

- завести концы пружины качалки в зацепление с кронштейном качалки и качалкой;

- опустить щиток;

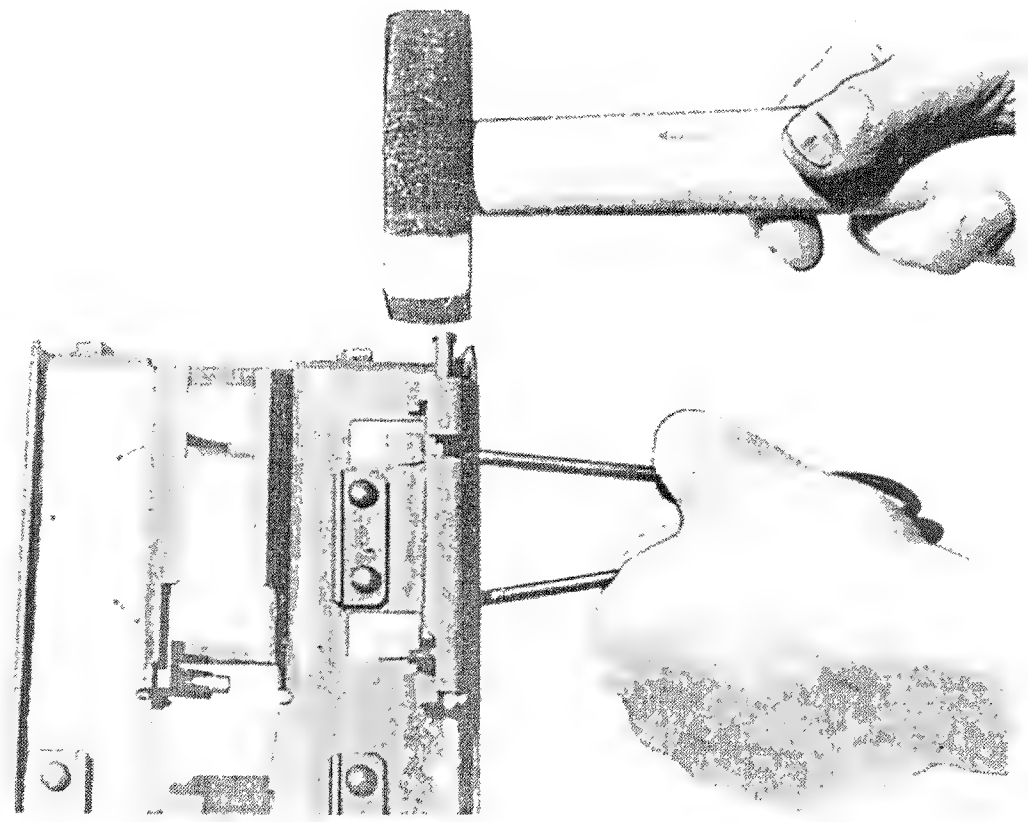

Рисунок 68 - Присоединение пальцев фиксирующих

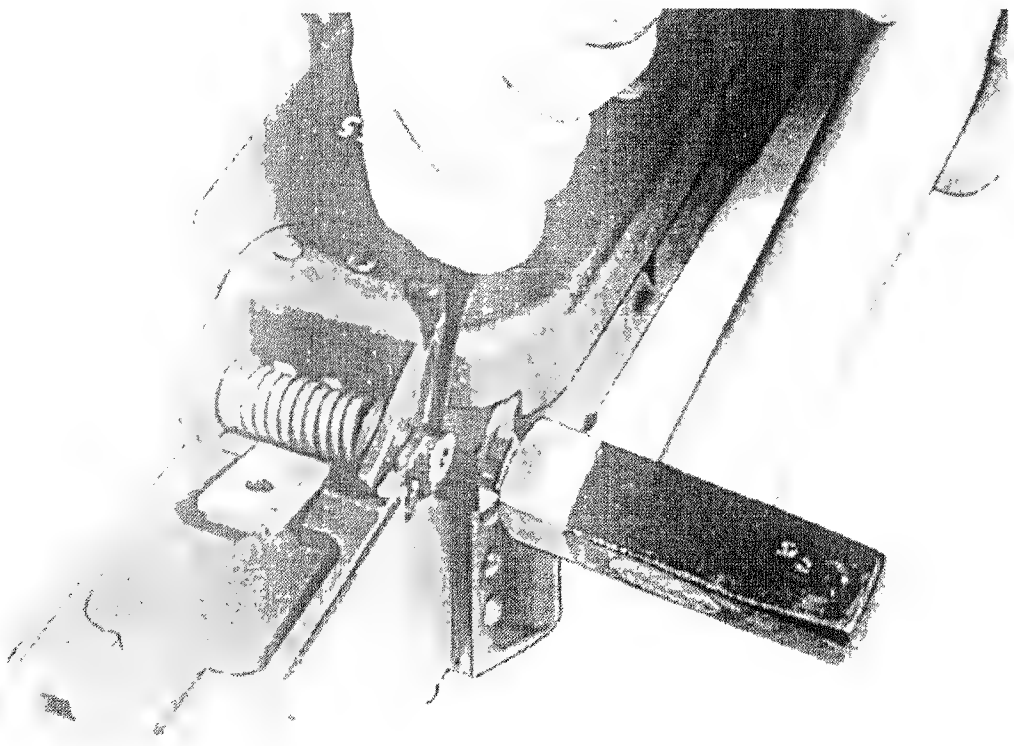

Рисунок 69 - Присоединение оси крышки

11.4.5.10 Присоединить крышку коробки ствольной, для чего:

- установить крышку коробки ствольной на свое место;
- установить пружину крышки между ушками крышки коробки ствольной;
- забить частично ось крышки так, чтобы она прошла через левые ушки крышки коробки ствольной и коробки внутри пружины крышки, при этом правый конец пружины крышки должен войти в паз оси крышки коробки ствольной;
- вставить выколотку (4х40) в отверстие головки оси крышки;
- повернуть ось крышки выколоткой по часовой стрелке;
- забить ось крышки молотком до конца так, чтобы выступ головки оси крышки вошел в паз ушка крышки коробки ствольной (рисунок 69);

Дальнейшую сборку после полной разборки проводить согласно п.11.4.3.

12 РАСКОНСЕРВАЦИЯ И КОНСЕРВАЦИЯ

После складского хранения, при поступлении с завода-изготовителя (перед эксплуатацией) пулемет расконсервировать. Для расконсервации произвести полную разборку, как указано в п.11.4.4, протереть узлы и детали ветошью, смоченной маловязкими маслами или растворителями по ГОСТ 8505-80, ГОСТ 3134-78, ТУ 38.401-67-108-92 с последующим обдуванием теплым воздухом или протиранием насухо. Особое внимание обратить на удаление смазки из газовых путей, наличие в них консервационной смазки может привести к невозможности ведения стрельбы.

~~Срок временной противокоррозионной защиты без переконсервации составляет при консервации по варианту ВЗ-2 ГОСТ 9.014-78, ГОСТ ВД-9.014-80 не менее трех лет, а при консервации по схемам II и III ОСТ В3-9.003-80 не менее семи лет.~~ (49)

Пулемет, сдаваемый на склад для длительного хранения, подлежит техническому обслуживанию N 1 (см.п.11.3). После этого изделие смазать смазкой ГОИ-54п ГОСТ 3276-74 и завернуть в два слоя парафинированной бумаги с последующей укладкой в упаковочный яшик. Электроспуск протереть насухо ветошью для удаления влаги, смазать наружные поверхности корпуса электроспуска смазкой ГОИ-54п ГОСТ 3276-74 и завернуть в два слоя парафинированной бумаги. (45)

О проведении консервации сделать отметки в формуляре на изделие по установленной форме. Формуляр укладывать вместе с изделием в упаковочный ящик. Яшик пломбировать пломбами с оттиском клейма, ответственного за упаковку. (54)

~~Примечание – При межзаводских поставках допускается при расконсервации производить неполную разборку.~~

23	Зам.1	6П49.890	Дмитр	19.05.99	6П49 00 000 РЭ	л
Изм	л	N докум	подп	дата		134
612		Дмитр 19.05.99				
инв N подл		подп и дата		взам инв N	инв N дубл	подп и дата

13 ХРАНЕНИЕ И ТРАНСПОРТИРОВАНИЕ

Пулеметы хранить в закрытых, сухих и чистых помещениях, удовлетворяющих требованиям ГОСТ В9.003-80 в условиях 2(С) ГОСТ 15150-69 в штатной упаковке.

При временном расположении в каком-либо здании пулемет хранить в сухом месте, в удалении от дверей, печей и обогревательных приборов. Пулемет хранить и переносить (перевозить) всегда незаряженным, кроме случаев, определенных боевой обстановкой.

Заряженный пулемет всегда должен быть на предохранителе; пулемет снимать с предохранителя только для ведения огня.

Срок хранения пулемета в штатной упаковке с заводской консервацией в закрытых помещениях при консервации по ~~схемам II и~~ схеме III ОСТ В3-9.003-80 - 10 лет с переконсервацией через 5 лет.

При передаче пулемета из одной воинской части в другую, на склад, в мастерскую или на завод для ремонта, вместе с ним пересылать его запасные части, инструмент, принадлежности и формуляр.

Пулеметы в штатной упаковке допускается транспортировать всеми видами транспорта без ограничения расстояния с применением мер защиты от непосредственного атмосферного воздействия.

При проведении погрузочно-разгрузочных работ ящики с пулеметами не кантовать и не бросать, расставлять рядами, равномерно по всей грузовой площадке транспортного средства.

Масса пулемета с комплектом ЗИП в упаковочном ящике - не более: 6П49 - ~~63~~ 64 кг; 6П50 - ~~61~~ 62 кг; 6П51 - ~~63~~ 64 кг.

Габариты упаковочного ящика, мм - ~~283x340x1500.~~ 300x370x1600

ЛИСТ РЕГИСТРАЦИИ ИЗМЕНЕНИЙ

Изме-нение	Номера листов (страниц)				Всего листов (страниц) в докум.	№ докум	Входящий номер сопроводительного документа и дата	Под-пись	Дата
	Измененных	заменен-ных	Новых	анулированных					
1	28				136	6П49.424			5.02.98
2	2	22	22а		137	6П49.424			17.04.98
3	42,43	44,45, 112,123, 124				6П49.559			23.09.98
4	82					6П49.560			24.07.98
5	29,46,99 107,108, 123	19,28,48 105,106, 114				6П49.627			20.10.98
6	80					6П49.640			27.10.98
7	28		81а, 83а		139	6П49.651			2.11.98
8		76				6П49.655			8.11.98
9	2,76	107,125	125а		140	6П49.659			16.11.98
10	89,98					6П49.685			26.11.98
11	81а					6П49.695			1.12.98
12		23,28				6П49.696			1.12.98
13		37,38,39 40,77,95 109,110, 129,71, 72,73				6П49.697			1.12.98
14	76	125				6П49.709			7.12.98
15	2		86а		141	6П49.730			29.12.98
16	80,98,86					6П49.752			4.01.99
17	10,11,2, 72,73, 135,21, 74,88, 107.123			112,124	139	6П49.753			4.01.99
18	18,20,22 22а,27, 29,30,40 42,49,50 51,58,63 98,14,87 89,98,99 107, 125а	123,34, 46,52,54 60,70,71 72,3,32, 36,39,45 53,61,65 66,68,69 7,8,9,25, 28,31,38 44,47,77 83,83а, 90,91,92	137		140	6П49.772			4.02.99

ЛИСТ РЕГИСТРАЦИИ ИЗМЕНЕНИЙ

Изм.	Номера листов страниц				Всего листов (страниц) в докум.	№ докум.	Входящий № сопроводительного докум. и дата	Подп.	Дата
	измененных	замененых	новых	аннулированных					
18		93,94,95, 96,97,103							
		105,109, 110,111,							
		113,120, 122,126,							
		128,129, 131,133							
		100,106, 114,50,							
		119,2							
19	31,125а				140	6П49.784			4.02.99
20	71					6П49.808			9.03.99
21	34					6П49.843			30.03.99
22		33				6П49.845			30.03.99
23		134				6П49.890			19.05.99
24		10				6П49.910			4.06.99
25	81,2	28,83,83а		81а	139	6П49.911			4.06.99
26	99	130			139	6П49.945			5.07.99
27		35,46,50				6П49.968			10.08.99
28		58				6П49.969			10.08.99
29	5,40,47				139	6П49.970			11.08.99
	62,74,								
	98								
30	41,64,	28,29,36,				6П49.971			11.08.99
	86а,107	37,39,40,							
	125	67,75,76,							
		111,128							
31	31.32,37	24.25,35			139	6П49.995			10.09.99
	34	38,39,66							
		68,90,91							
		92,94,95							
		96,109,							
		110,126,							
		129							
32	11,14,18				139	6П49.998			28.09.99
	35,98,72								
	130,75,								
	39,76,65								
33	5				139	6П49.1004			29.09.99
34	98,2		98а		140	6П49.1011			14.10.99
35		77,92,95,				6П49.1039			24.11.99
		109,110							
		129							
36	2,13		138		141	6П49.1041			30.11.99

ЛИСТ РЕГИСТРАЦИИ ИЗМЕНЕНИЙ

Изм	Номера листов страниц				Всего листов (страниц) в докум.	№ докум.	Входящий № сопроводительного докум. и дата	Подп.	Дата
	измененных	замененых	новых	аннулированных					
36	89,98				141				30.11.99
37		135				6П49.1060			27.12.99
38	85					6П49.1120			15.02.00
39	22,72,74	73		22а	140	6П49.1096			9.03.00
	85,2,88,								
	135								
40		18,19,20				6П49.1144			20.03.00
41		36,83,				6П49.1166			03.04.00
		83а,105							
42	54,2	7,10,16,		8,9,17,83а,84,	120	6П49.1182			19.04.00
		19,24,25		91,93, 95,97,					
		28,31,32		101, 103,105,					
		35,36,38		110,113, 116,					
		39,44,45		118, 120,127,					
		47,48,50		129,133					
		51,53,57							
		59,61,65							
		66,68,69							
		73,77,83							
		90,92,94							
		96,100,							
		102,104							
		106,109							
		111,114							
		115,117							
		119,122							
		126,128							
		131							
43	29,81,	18,19,24,			120	6П49.1236			03.07.00
	99, 130	25,32,33,							
	98	35,36,37,							
		83,96,104							
44	23,82					6П49.1253			14.08.00
45	27,34,	53				6П49.1292			25.10.00
	73,134								
46	29,37,	39,65,66,				6П49.1313			01.11.00
	40,46,	68,69,90							
	48,52,								
	57,107,								
	123,135								
47	32,33,74	107				6П49.1367			28.12.00
48	23,135	72,73				6П49.1368			28.12.00

ЛИСТ РЕГИСТРАЦИИ ИЗМЕНЕНИЙ

Изм	Номера листов страниц				Всего листов (страниц) в докум.	№ докум.	Входящий № сопроводительного докум. и дата	Подп.	Дата
	измененных	замененых	новых	аннулированных					
49	134,135				120	6П49.1454			16.05.01
50	2	135	139		121	6П49.1473			05.06.01
51	12,13	21,22				6П49.1523			12.10.01
52		75,88			121	6П49.1559			10.04.02
53		75			121	6П49.1567			18.04.02
54	134,135				121	6П49.1633			18.12.02
55	2		169		122	6П49 1645			14.01.03
56	72	73			122	6П49 1693			25.06.03
57	83					6П491700			30703
58	11					6П49 1705			3.07.03
59	28,29	76				6П49 1728			14.1003
60	12,13,20,	24,25,38,				6П49. 1816			16.04.04
	21,22,37,	39,42,43,							
	88,89	44,45,65,							
		66,68,70,							
		92,94,98,							
		109,128							
61	76					6П49.1870			12.08.04
62		36				6П49.1910			11.10.04
63	46,48					6П49.1975			25.06.05
64	62					6П49.2044			14.03.06
65	37,61,73,				122	6П49,2055			12.04.06
	6,15								
66	135				122	6П49.2063			19.06.06

	Изм.	6П49. 1473		25.06.03	ЛИСТ
ЗМ	ЛИСТ	№ ДОКУМ.	ПОДП.	ДАТА	139

6П49 00 000 РЭ